NOEtop S

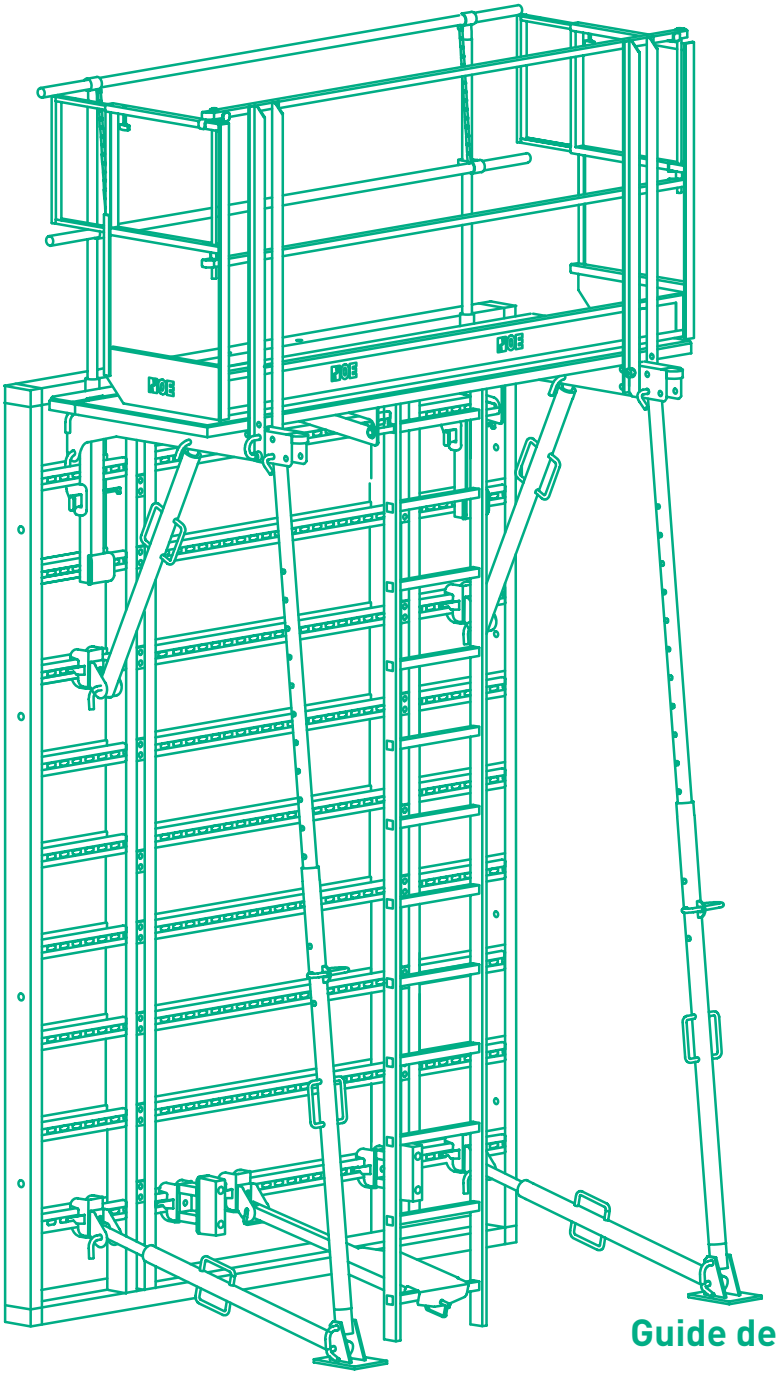

Guide de montage et d'utilisation
09.2025

Sommaire

Page

1	Consignes de sécurité, guide GSV	4
1.1	Instructions se rapportant à l'utilisation sécurisée en conformité avec l'usage prévu de coffrages et d'étaiements	4
2	Pose sécurisée de coffrage mural	5
3	Apercu du systeme NOEtop S	6
3.1	Vue densemble des séries	6
3.1.1	Système à partir de série 2023	7
3.1.2	Système jusquà la série 2022	8
3.2	Désignation des pièces de la passerelle	9
3.3	Systeme dimensions passerelle	9
4	Montage et utilisation des élements NOEtop S	10
4.1	Prémontage d'une unité NOEtop S	10
4.1.1	Montage du coffrage avec passerelle, Echelle et stabilisateurs	10
4.2	Mise en place d'unités de NOEtop S	16
4.3	Rabattement et déplacement des unités prémontées	18
4.3.1	Préparation du procédé de rabattement	18
4.3.2	Rabattement des unités	19
4.3.3	Empilement des unités pour le transport	20
4.3.4	Ouverture du coffrage	20
5	Détails pour l'utilisation du coffrage NOEtop S	22
5.1	Utilisation de la passerelle	22
5.1.1	Relèvement du gardes corps arrière	22
5.1.2	Relèvement de la passerelle	22
5.1.3	Fixation de la passerelle sur le coffrage	23
5.1.4	Ouverture, fermeture et rallonge des gardes corps latéraux	23
5.2	Fixation du tampon sur le coffrage	24
5.3	Fixation de l'échelle et joint d'échelle	25
5.3.1	Montage de l'échelle	25
5.3.2	Raccordement de 2 échelles - avec rallonge déchelle gauche + droite	26
5.3.3	Raccordement de 2 échelles - avec rehausse déchelle	27
5.3.4	Montage du bracon d'échelle	28
5.4	Stabilisateurs et étrésillons	29
5.4.1	Mise en place des étrésillons pour raidissement - série à partir de 2023	29
5.4.2	Mise en place des étrésillons pour raidissement - série jusquen 2022	29
5.4.3	Mise en place des stabilisateurs	30
5.5	Solution d'angle extèrieur 90°	31
6	Utilisation standard de la passerelle NOEtop S	32
7	Solutions d'angle et surfaces de compensation	37
8	Empilement et transport á la grue	37
9	Pièces constitutives	38

1 Consignes de sécurité, guide GSV

1.1 Instructions se rapportant à l'utilisation sécurisée en conformité avec l'usage prévu de coffrages et et d'étaiements

L'établissement d'une estimation des dangers encourus et de consignes de montage fait partie des obligations de l'entrepreneur.
En règle générale, ces consignes sont distinctes du guide de montage et d'utilisation.

- Estimation des dangers encourus : l'entrepreneur est responsable de l'établissement, la documentation, la mise en oeuvre et la révision d'une estimation des dangers pour chaque chantier. Ses collaborateurs sont tenus de respecter la mise en oeuvre conforme à la loi des mesures en découlant.
- Consignes de montage : l'entrepreneur est responsable de l'établissement de consignes de montage sous forme écrite. Le guide de montage et d'utilisation constitue une des bases servant à l'établissement des consignes de montage.
- Guide de montage et d'utilisation : les coffrages sont du matériel de travail technique uniquement réservé à un usage professionnel. L'application conforme à l'usage prévu doit exclusivement être réalisée par du personnel disposant des qualifications professionnelles nécessaires et sous la surveillance de personnes qualifiées en conséquence. Le guide de montage et d'utilisation fait partie intégrante de la construction de coffrage. Celui-ci inclut au moins des consignes de sécurité, des données relatives à l'exécution réglementaire, à l'utilisation en conformité avec l'usage prévu et au descriptif du système. Les instructions technico-fonctionnelles (exécution réglementaire) données dans le guide de montage et d'utilisation doivent être respectées à la lettre. Les extensions, variantes ou modifications apportées constituent un risque potentiel et requièrent de ce fait l'établissement d'un justificatif à part (sous la forme par ex. d'une estimation des dangers encourus) ou de consignes de montage tenant compte de la législation, des normes et consignes de sécurité applicables. La même chose s'applique par analogie dans le cas où le client met à disposition des parties de coffrages et d'étaiements.
- Disponibilité du guide de montage et d'utilisation : l'entrepreneur doit faire en sorte que le guide de montage et d'utilisation fourni par le fabricant ou le fournisseur du coffrage soit disponible sur le site où il est utilisé, qu'il soit connu des collaborateurs avant le montage et l'utilisation du matériel et à tout moment accessible pour consultation.
- Schémas : les schémas indiqués au sein du guide de montage et d'utilisation sont des situations d'assemblage et donc de ce fait pas toujours complets du point de vue de la sécurité. Les dispositifs de sécurité éventuellement absents de ces schémas doivent néanmoins être mis en place.
- Stockage et transport: les exigences particulières en matière de transport et de stockage de chacune des constructions de coffrage doivent être respectées. Mentionnons à titre d'exemple l'emploi des dispositifs de levage correspondants.
- Contrôle du matériel : l'intégrité sans faille et le bon fonctionnement du matériel de coffrage et d'étaiement doivent être vérifiés à l'arrivée sur le chantier / le lieu de destination et avant toute utilisation. Les modifications apportées au matériel de coffrage ne sont pas autorisées.
- Pièces de rechange et réparations : les seules pièces de rechange autorisées sont celles d'origine. Les réparations doivent être exclusivement réalisées par des établissements accrédités par le fabricant.
- Utilisation d'autres produits : les mélanges de composants de coffrage de différents fabricants présentent des risques. Ils doivent être contrôlés à part et peuvent impliquer la nécessité de recourir à un propre guide de montage et d'utilisation.
- Symboles de sécurité : les symboles de sécurité individuels doivent être respectés. Exemples :

Consigne de sécurité : le non respect peut entraîner des dommages matériels ou nuire à la santé (danger de mort).

Contrôle visuel : l'action entreprise doit être contrôlée par un contrôle visuel.

Indication : données complémentaires pour l'exécution sécurisée, adéquate et professionnelle des tâches à réaliser.

- Divers : sous réserve expresse de modifications techniques liées à l'évolution technologique. L'application et l'utilisation sécurisées des produits sont soumises au respect des législations nationales spécifiques, normes et autres consignes de sécurité dans leur version en vigueur. Elles font partie des obligations tant des employeurs que des employés en matière de protection sur le lieu de travail. Il en résulte notamment l'obligation pour l'entreprise de garantir la stabilité des constructions de coffrage et d'étaiement ainsi que celle de l'ouvrage en entier durant toutes les phases de la construction. En fait également partie l'assemblage de base, le démontage et le transport des constructions de coffrage et d'étaiement, respectivement de leurs parties. L'ensemble de la construction doit être vérifié pendant et après le montage.

© Güteschutzverband Betonschalungen e. V
Postfach 104160, 40852 Ratingen, Allemagne
info@www.gsv-betonschalungen.de
www.gsv-betonschalungen.de

2 Pose sécurisée de coffrage mural

Coffrage des 2 côtés

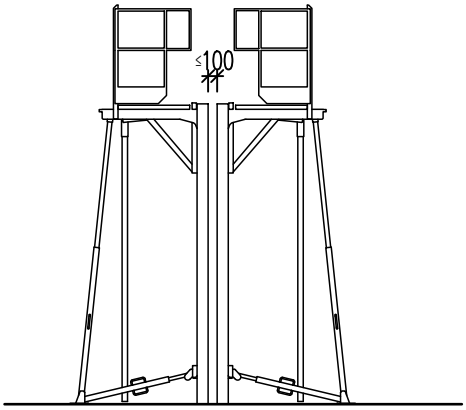

Coffrage d´ un seul côté

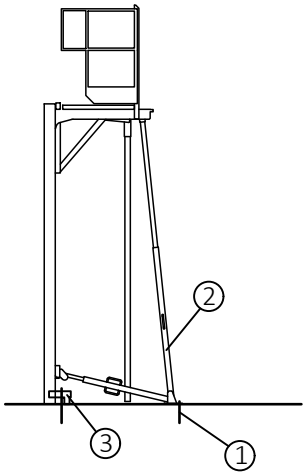

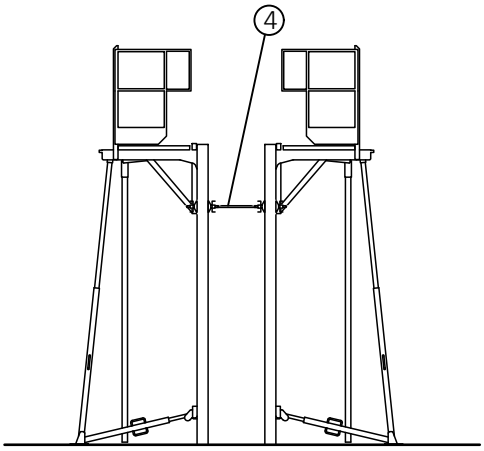

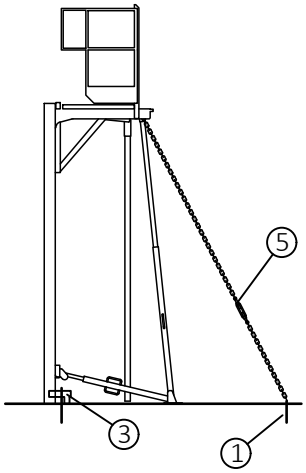

Afin de prévenir tout accident, toujours poser les élements de facon stable (ancrer, haubaner, cheviller) le cas écheant les poser au sol de manière sécurisée.

Si les stabilisateurs sont chevillés par ancrage au sol, ils doivent pouvoir résister à la traction et à la pression. Les panneaux individuels doivent être soutenus par au moins 2 stabilisateurs. Afin de garantir la stabilité de l'ensemble, mettre en place la protection lorsque le vent exerce des contraintes.
Fixation des stabilisateurs cf. ⟶ 5.4.3

1 Ancrage au sol
2 Stabilisateur ancré
3 Protection de levage
4 Barre de tension (fixée résistant á la traction et compréssion)
5 Câble d'ancrage résistant à la traction

3 Apercu du systeme NOEtop S

3.1 Vue densemble des séries

A partir de l'année 2023 le coffrage NOEtop S a été revu et optimisé.
On distingue désormais deux séries:

Série à partir de 2023	Série jusquen 2022
NOEtop S - Gardes corps avant	
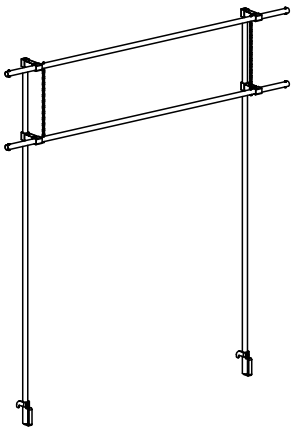	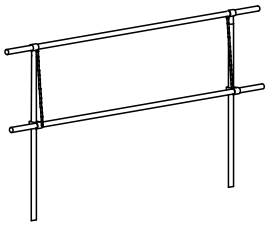
NOEtop S - Dispositif de blocage	
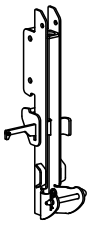	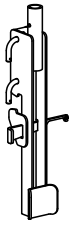
NOEtop S - Bracon	
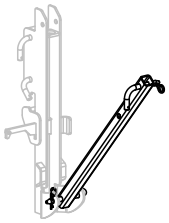	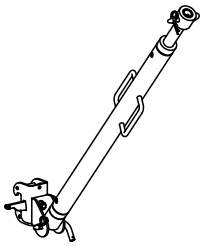
NOEtop S - Rehausse d'échelle	
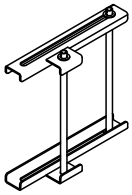	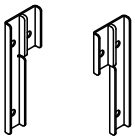

Série à partir de 2023

3.1.1 Système à partir de série 2023

Pour le NOEtop S celui ci couvre la combination du coffrage, passerelle, gardes-corps, échelle, stabilisateurs et sécurité en un seul élement de coffrage. Les pieces sécurisantes sur l'élement de coffrage sont pliées pour le transport et seront dépliées sur le prochain site d'utilisation. Il n'y pas de démontage de pièces.

Les largeurs du systeme contiennent aussi les grands panneaux que ceux á moyenne et petites dimensions et offrent un coffrage flexible avec sécurité incluse.

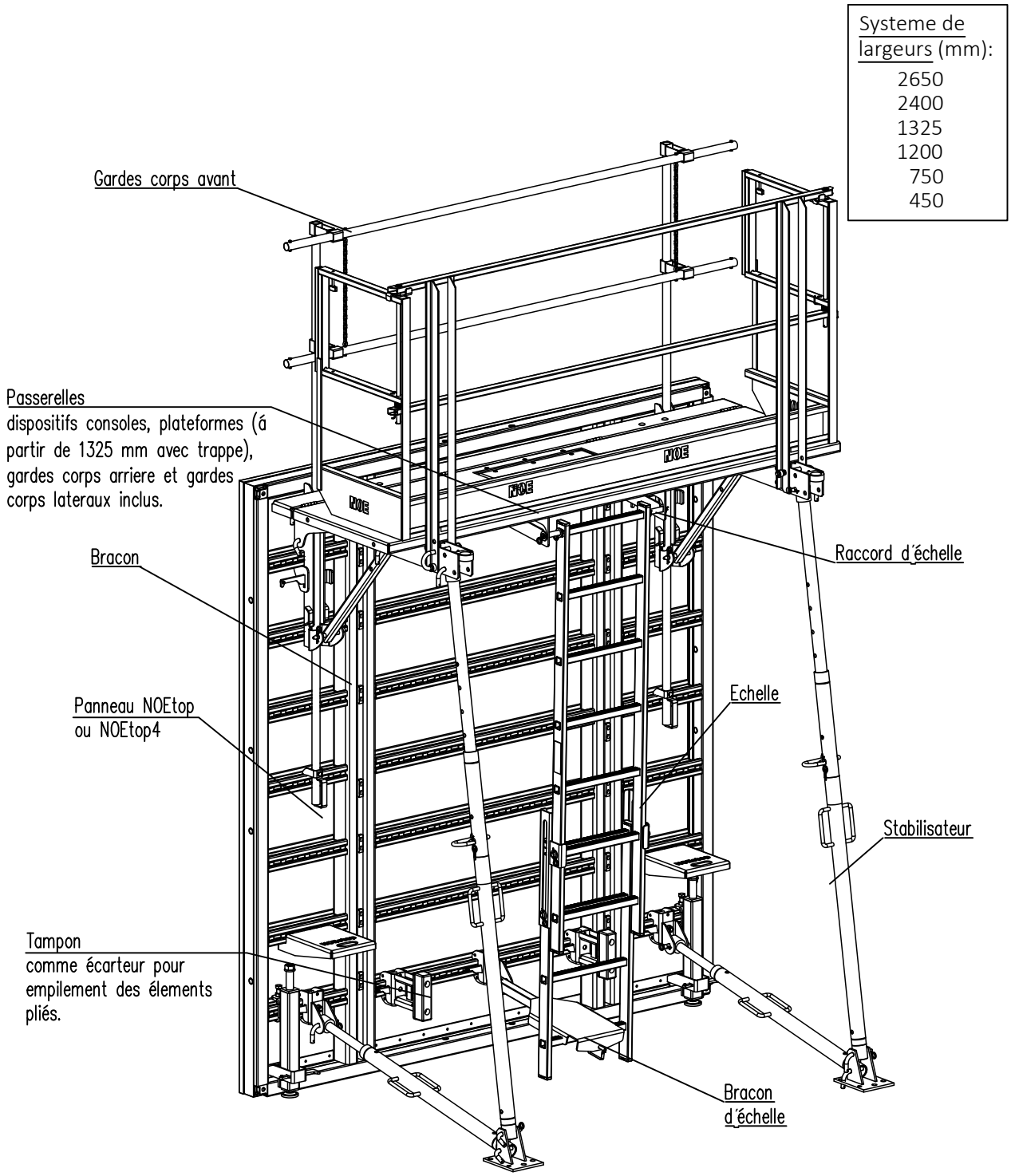

Série jusquen 2022

3.1.2 Système jusquà la série 2022

Pour le NOEtop S celui ci couvre la combination du coffrage, passerelle, gardes-corps, échelle, stabilisateurs et sécurité en un seul élement de coffrage. Les pieces sécurisantes sur l'élement de coffrage sont pliées pour le transport et seront dépliées sur le prochain site d'utilisation. Il n'y pas de démontage de pièces.

Les largeurs du systeme contiennent aussi les grands panneaux que ceux á moyenne et petites dimensions et offrent un coffrage flexible avec sécurité incluse.

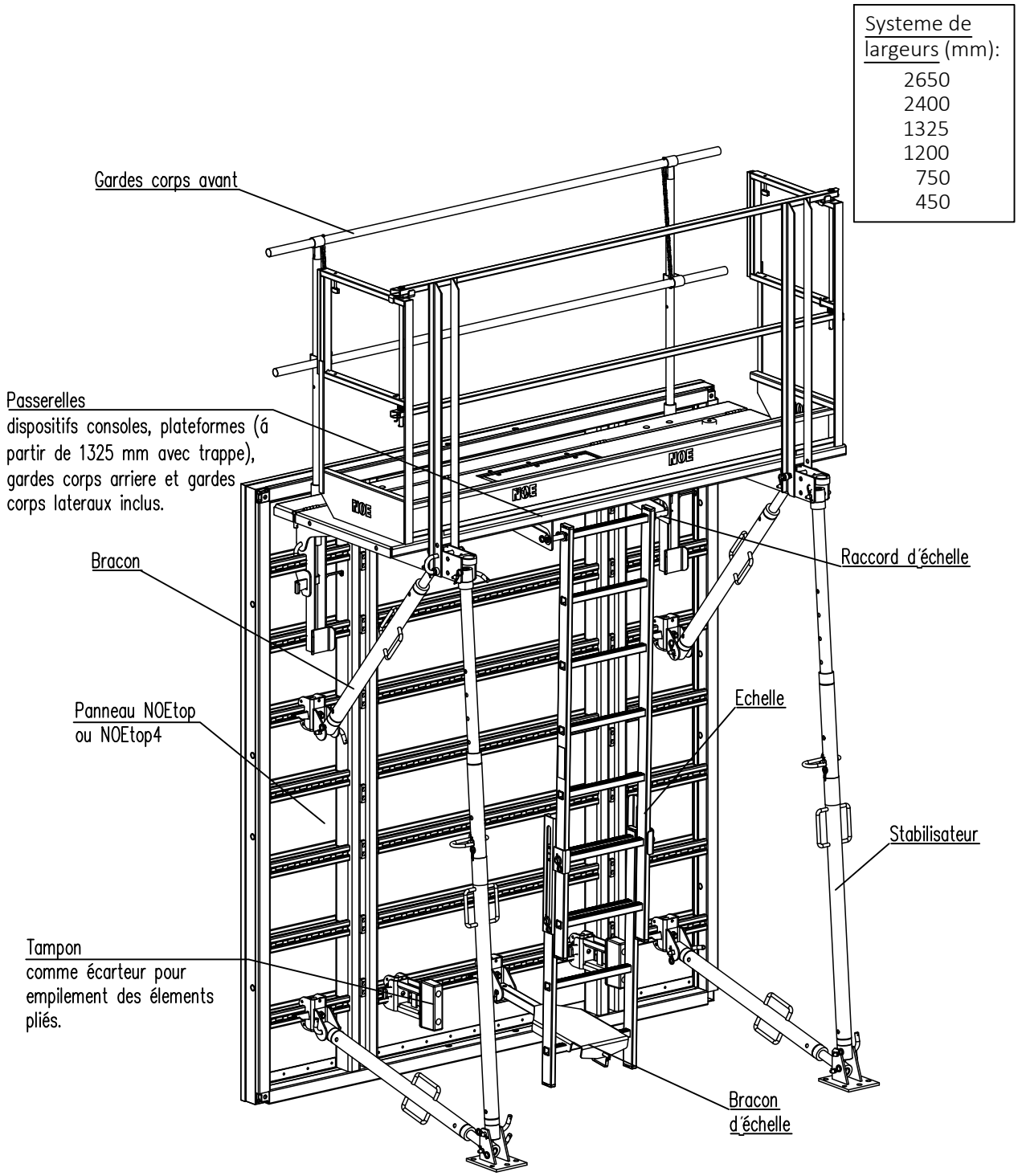

3.2 Désignation des pièces de la passerelle

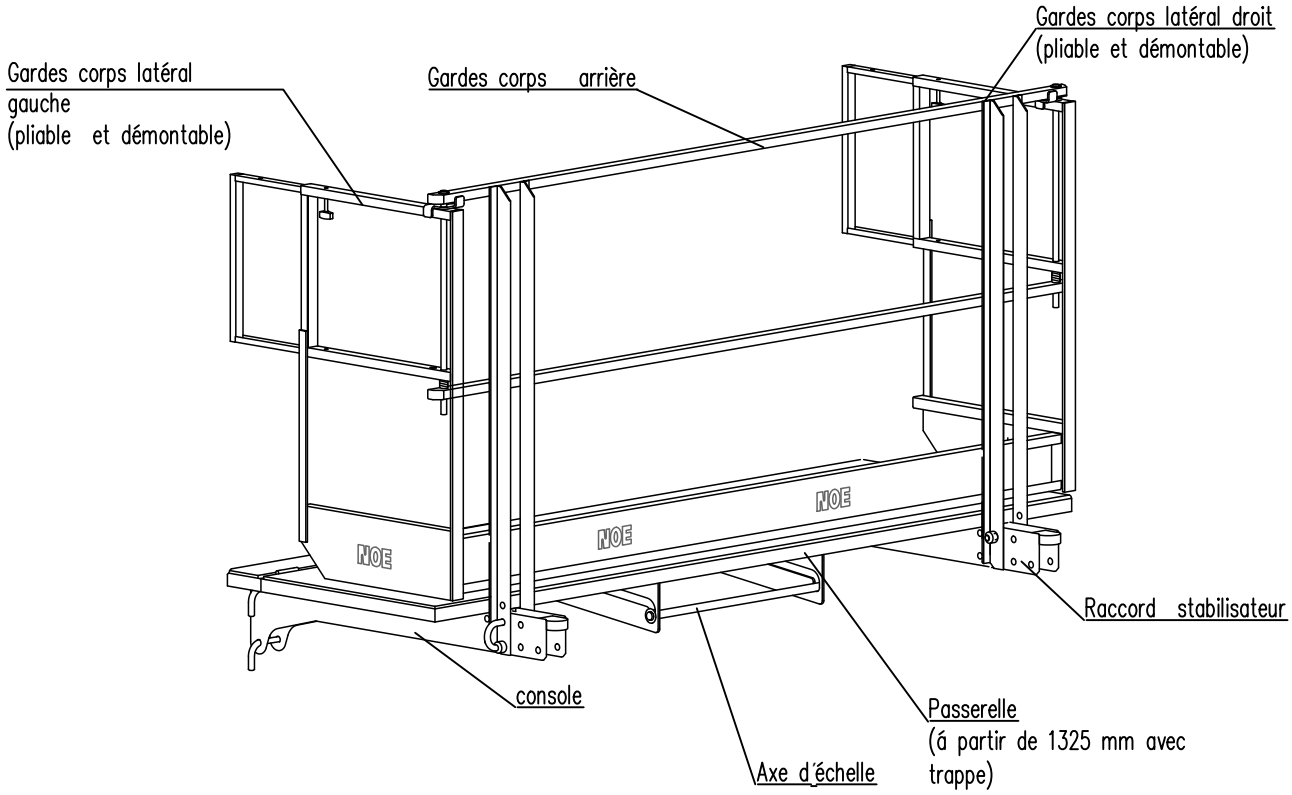

3.3 Systeme dimensions passerelle

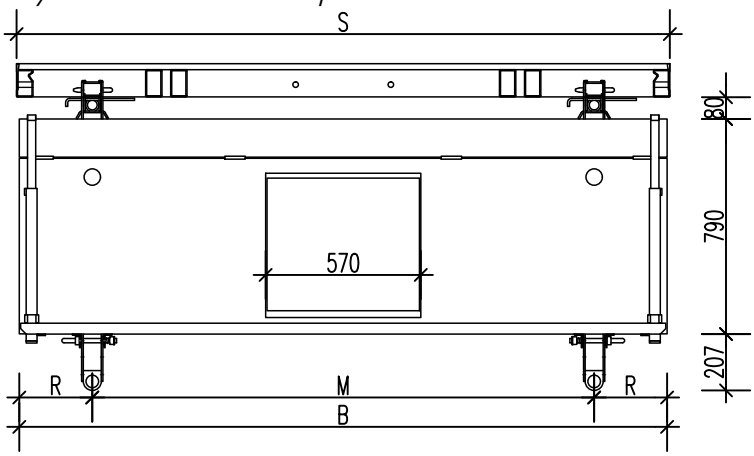

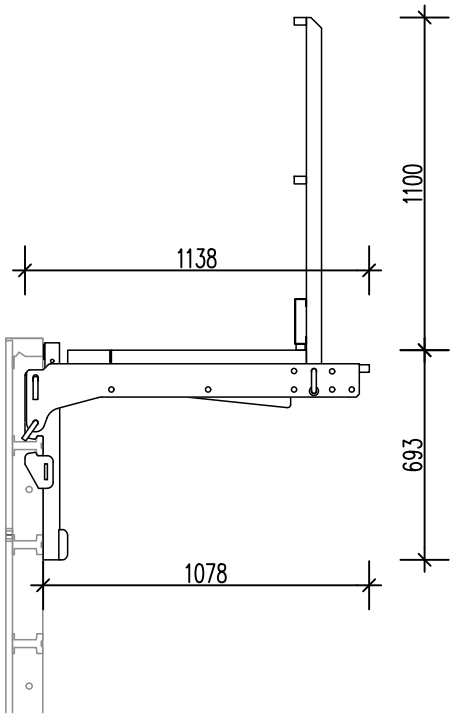

Systeme largeur S [mm]	Largeur élement B [mm]	Ecart consoles [mm] R	M
2650	2630	340	1950
2400	2380	268	1844
1325	1305	250	805
1200	1180	218	744
750	730	190	350
450	430	215	--

4 Montage et utilisation des élements NOEtop S

Avant de procéder au coffrage, lire le guide de montage et d'utilisation en entier et respecter absolument les consignes de sécurité indiquées aux chapitres correspondants!
Toute personne travaillant avec le produit doit être instruite par un responsable qualifié de la sécurité du chantier.

En principe une analyse de dangers pour toutes les situations doit etre effectuée par la personne qualifiée responsable de la sécurié du chantier.
N'utiliser que du matériel intact, pour cette raison examination et contrôle en détail des pièces lors des différentes étapes de travail!

Ci-aprés la description du premier montage par étapes des élements standards. La description se rapporte aux élements de largeur de 0,75 m á 2,65 m. La description détaillée et la représentation des étapes de travail se trouvent dans les chapitres correspondants. Lá sont indiquées les differences du montage de plus petits élements.

⟶ Renvoi á la description en détail des étapes de travail aux chapitres correspondants.
Pour la rehausse de coffrage respecter le guide de montage et d'uttlisation NOEtop.

Suit la représentation du prémontage du coffrage et la description du déplacement d'unités complettes.

4.1 Prémontage d'une unité NOEtop S

4.1.1 Montage du coffrage avec passerelle, Echelle et stabilisateurs

Les opérations et consignes de montage suivantes sont illustrées schématiquement à lexemple de la série NOEtop S jusquen 2022. Les divergences de conception quil peut y avoir entre les deux séries sont indiquées quand il y en a et, dans un tel cas, elles sont également illustrées pour la nouvelle série.

- Poser les panneaux de coffrage NOEtop ou NOEtop 4 sur un sol plan et la sous-structure préparée pour les recevoir.

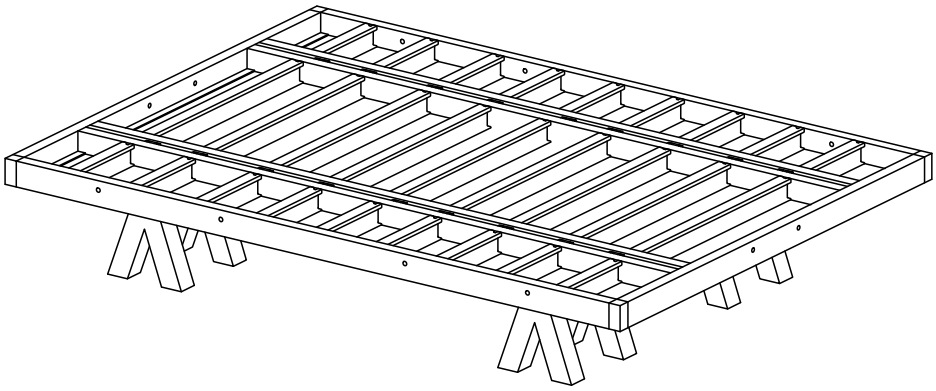

- Ouvrir la passerelle NOEtop S
  - Ouvrir le gardes corps arrière, cf. ⟶ 5.1.1

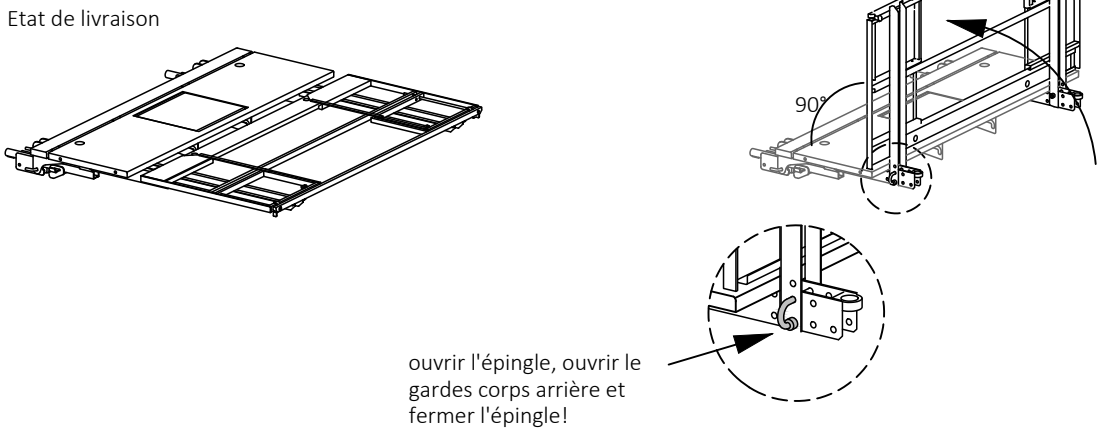

  - Relever la passerelle avec le gardes corps (á 90° au dispositif de blocage), cf. ⟶ 5.1.2
    Etayer le panneau ou le faire basculer avec prudence.

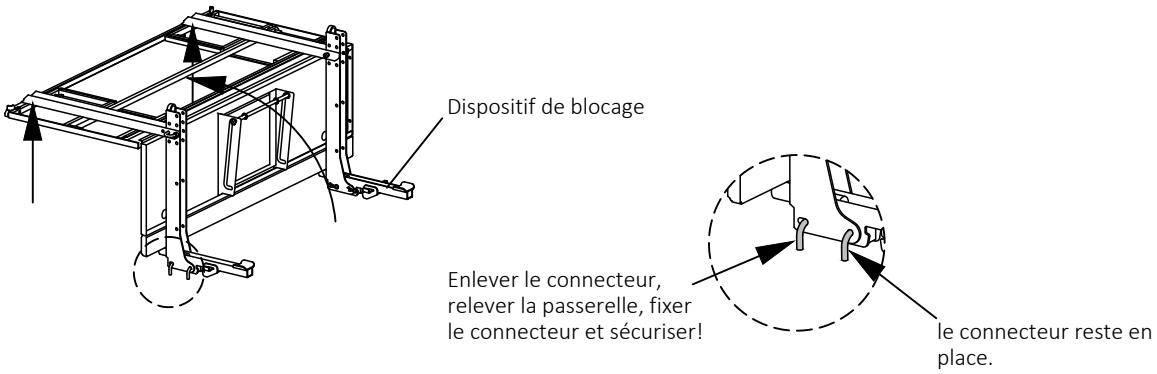

Vérifier la rigidité de la passerelle et du gardes corps apres ouverture!

- Accrocher la passerelle sur les anneaux de grue et la balancer vers le coffrage. Accrocher la passerelle avec les nez des deux dispositifs de blocage sur le profilé oméga supérieur et sécuriser en tapant sur la clavette. Seulement apres décrocher le câble de grue cf. ⟶ 5.1.3

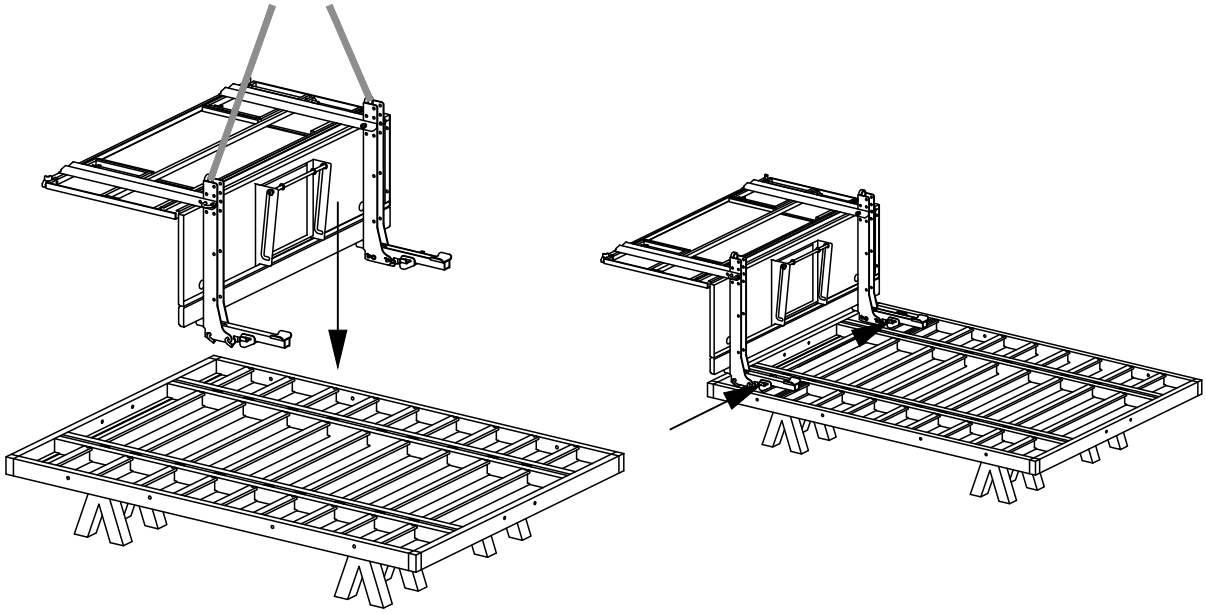

- Accrocher 2 tampons avec mâchoires de blocage sur le profilé oméga inférieur et sécuriser en tapant sur la clavette. cf. ⟶ 5.2

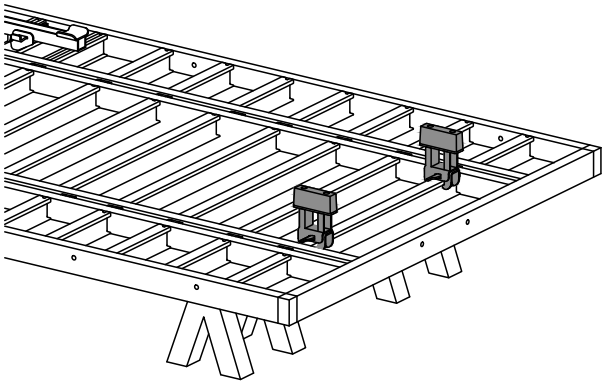

- Les échelles LSS peuvent être fixées sur les élements avec passerelles à trappe directement à travers les axes d'échelle.

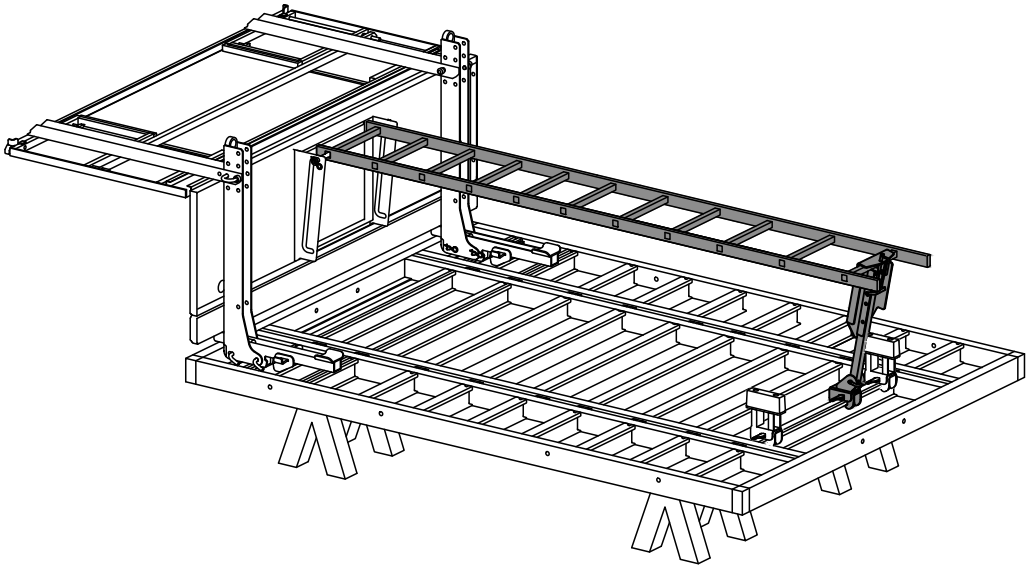

Série à partir de 2023

- Pour létaiement, fixer les tubes dappui à la plateforme et au coffrage cadre et les sécuriser, voir ⟶ 5.4.1

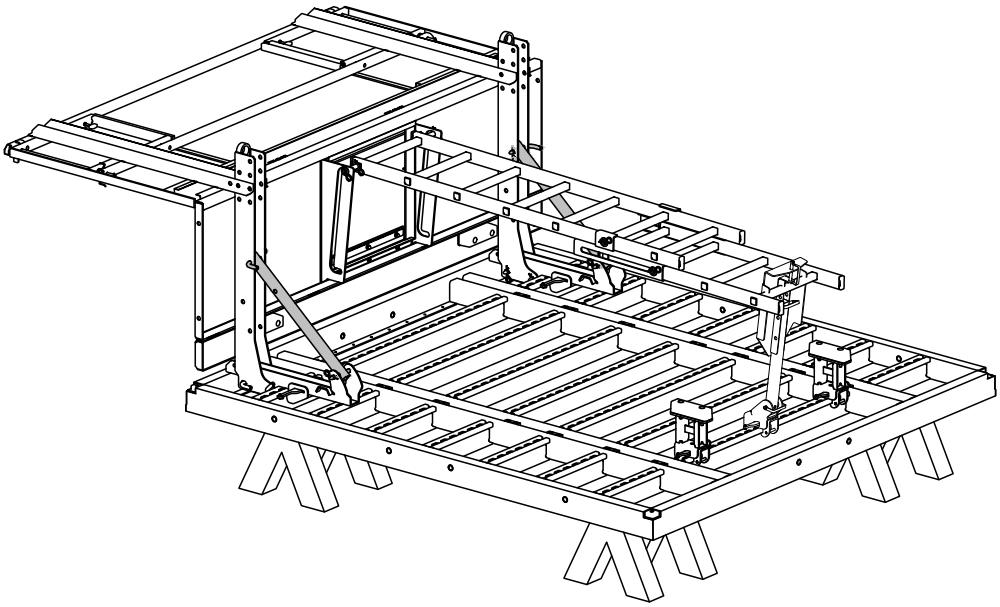

Série jusquen 2022

- Pour létaiement, sécuriser les stabilisateurs à la plateforme et les fixer au coffrage cadre à laide de raccords de stabilisateurs, voir ⟶ 5.4.3

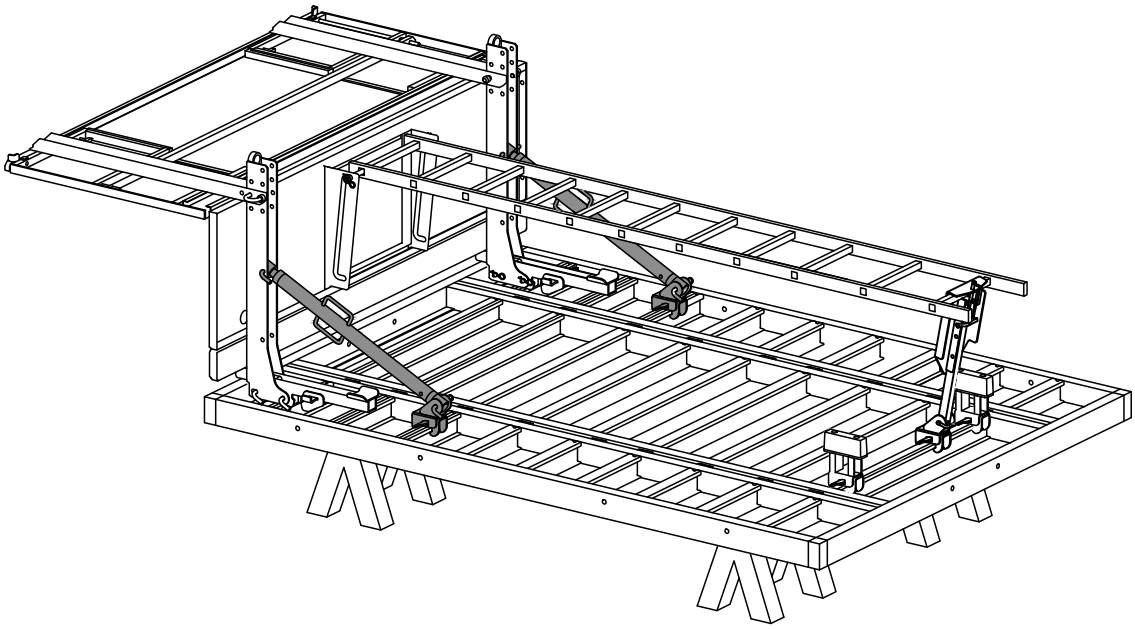

- Pose des stabilisateurs, voir ⟶ 5.4.3

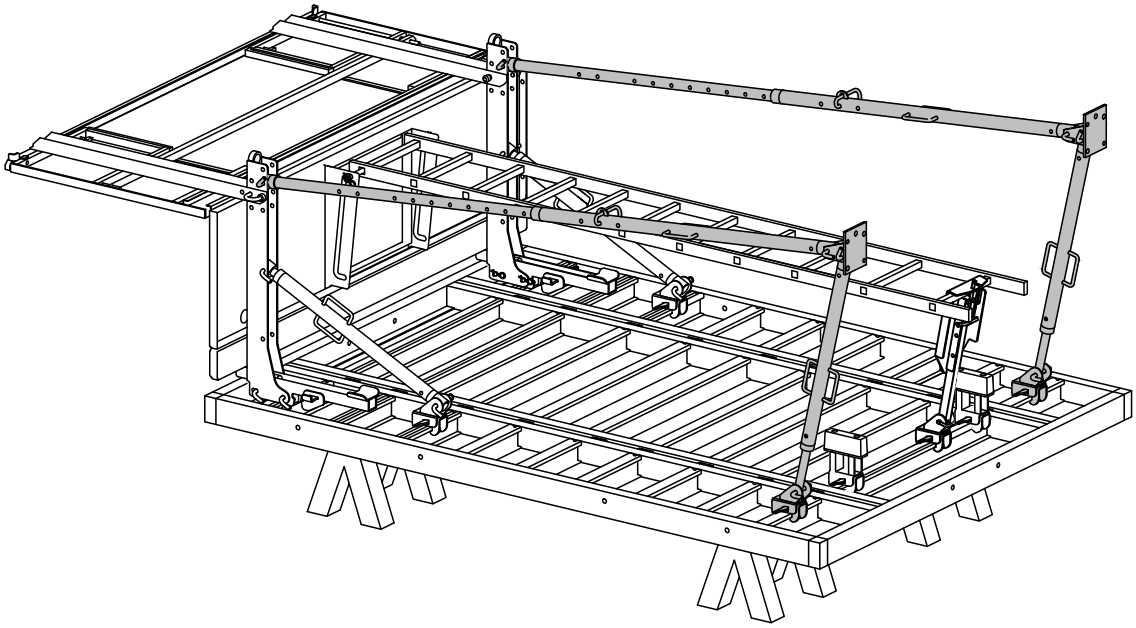

◆ Fixer le gardes corps avant sur la passerelle côté coffrage comme sécurité anti-chute.

Série à partir de 2023

◆ Pour être en mesure dinsérer les protections avant, les poignées doivent être dévissées au préalable. Celles-ci pourront être à nouveau appliquées une fois le montage terminé.

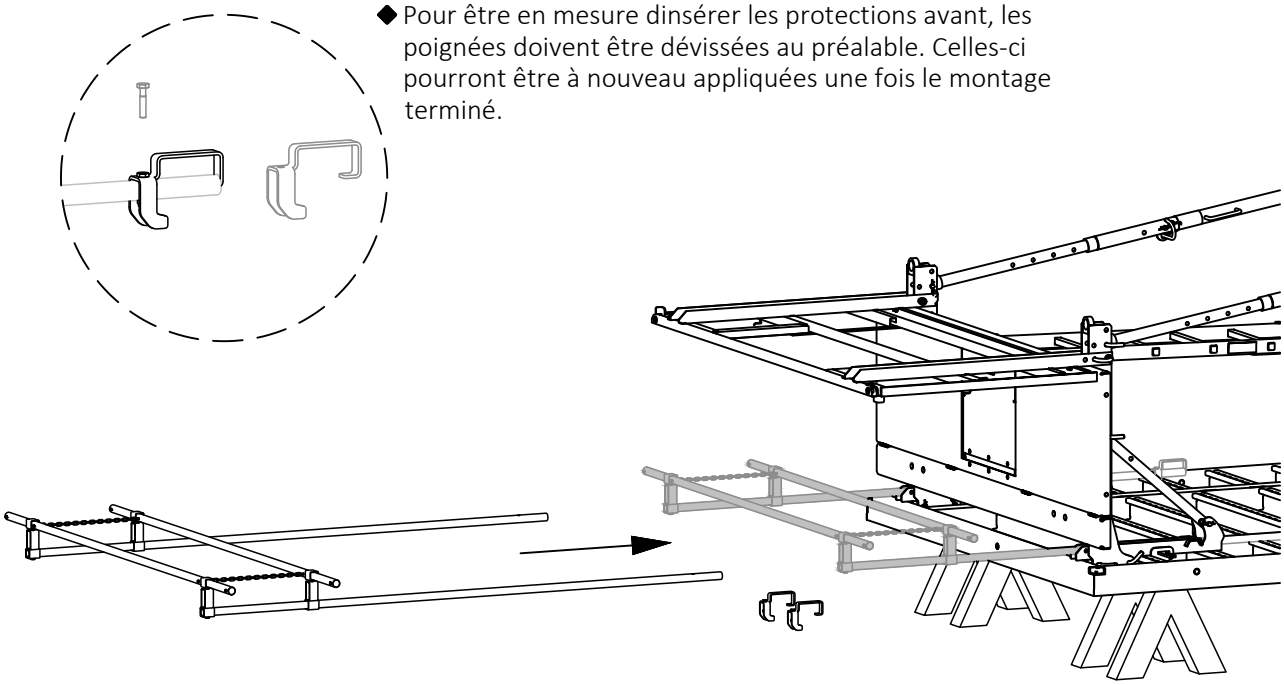

Série jusquen 2022

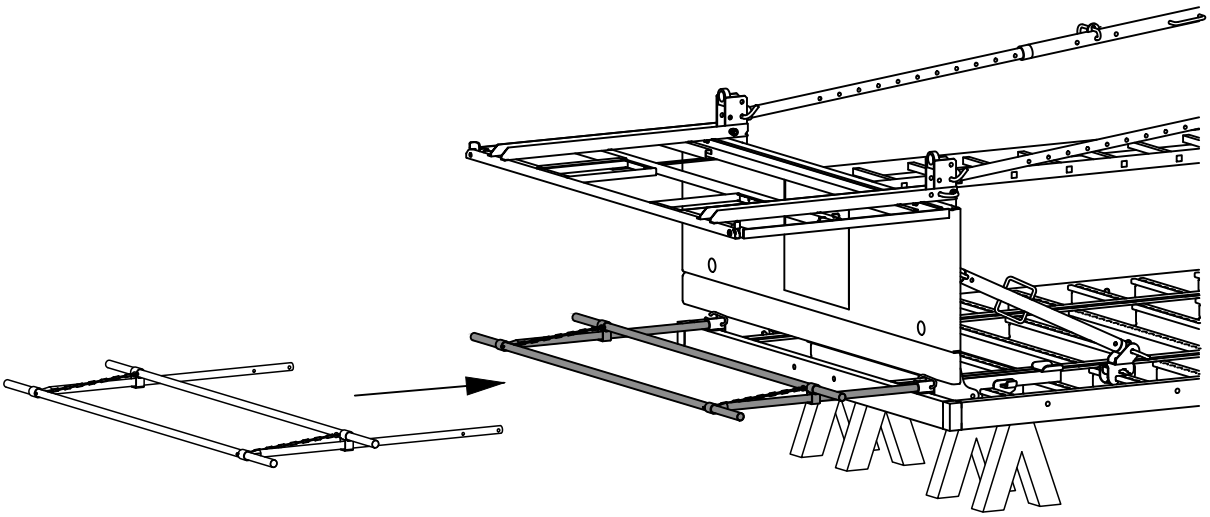

Pour un meilleur apercu, les représentations suivantes sont simplifiées et le gardes corps avant n'est pas représenté!

◆ Ouvrir les deux gardes corps latéraux (pour passerelles 1,323-2,65 m).
Ils servent de sécurité anti-chute lors de la mise en place des panneaux,
cf ⟶ 5.1.4

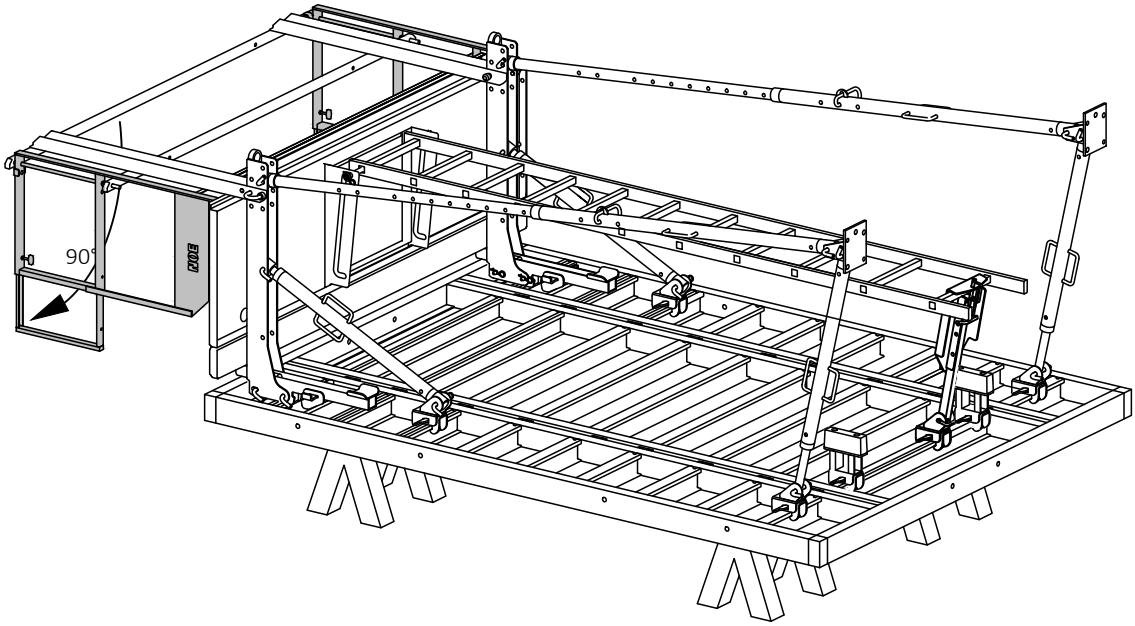

4.2 Mise en place d'unités de NOEtop S

◆ Relever la planche avant du platelage et accrocher le crochet de grue sur le profilé périmétrique du cadre.

◆ Mettre un palonnier pour la mise en place du coffrage et accrocher le câble de la grue sur le palonnier. Relever lentement avec la grue et transporter jusqu'au lieu d'utilisation.

Pour le montage et l'utilisation du crochet de grue et du palonnier respecter les indications et consignes á part des instructions de service.

La mise en place nécessite systématiquement lemploi du buton de levage !

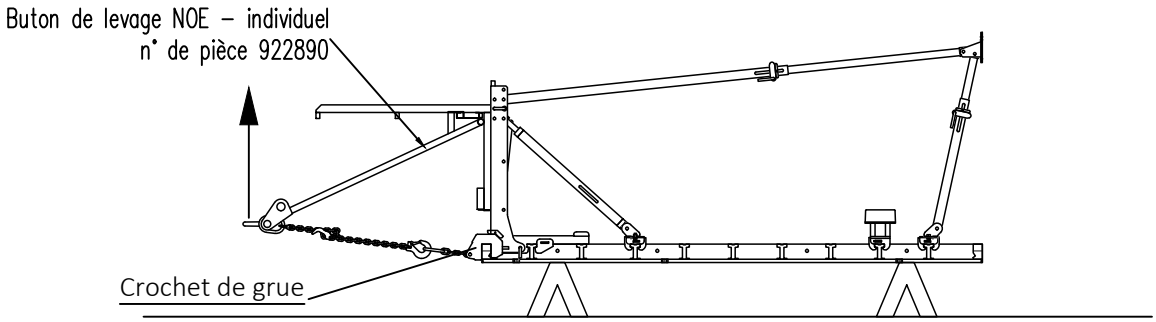

◆ Déposer l'élement sur le lieu d'utilisation, aligner et bien fixer les stabilisateurs contre la traction et la compression.
Seulement aprés décrocher le crochet de grue.

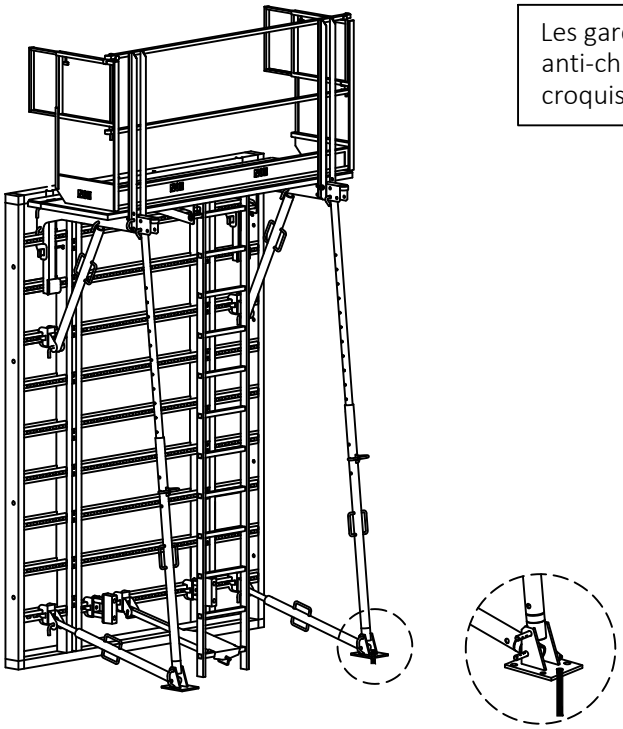

Les gardes corps avant pour sécurité anti-chute ne sont pas représentés sur le croquis de montage pour la clarté.

◆ 2. Element comme auparavant, mais préparer sans échelle, transporter avec la grue et déposer.

Mettre en place les pièces d'assemblage, ancrer les stabilisateurs contre la traction et compression, seulement aprés décrocher le crochet de grue.

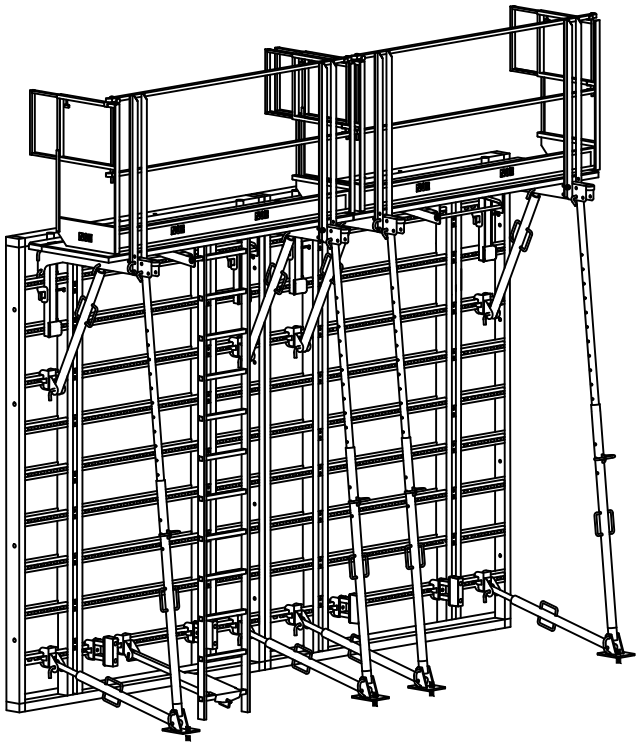

Sur chaque plateforme NOEtop S supplémentaire dotée dune trappe, il est nécessaire de fixer une échelle LSS.

4.3 Rabattement et déplacement des unités prémontées

Aprés le prémontage les unités ne doivent pas être démontées pour le transport vers le prochain lieu d'utilisation, mais seulement rabattues.

4.3.1 Préparation du procédé de rabattement

Avant de faire le procédé de rabattement le coffrage face avant doit être posé et sécurisé sur des bastaings en bois sur surface plane appropriée. Ensuite effectuer les étapes 1-5.

Etais:

1. Enlever les raccords des stabilisateurs et des étrésillons du coffrage.
2. Démonter les étrésillons de la console.
3. Tirer la goupille de sécurité du long étai.

Echelle:

4. Démonter complètement le bracon d'échelle.
5. Pousser l'échelle vers la face arrière du coffrage (appuyer l'échelle vers le haut, avec l'axe d'échelle pousser dans la rainure et tirer vers le bas jusqu'á ce qu'elle s'enclenche dans la cavité).

Passerelle:

6. Rabattre les deux gardes corps latéraux.

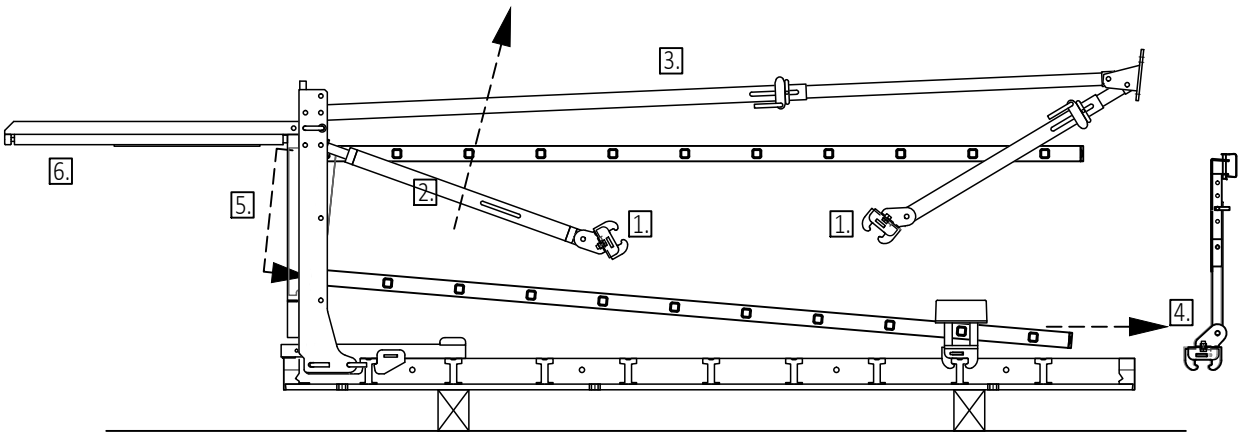

4.3.2 Rabattement des unités

Lorsque les pièces sont enlevées comme décrit, l'élement peut être rabattu en 3 étapes:

7. Enlever les goupilles des deux côtés, rabattre la console sur le coffrage, monter á nouveau les deux goupilles.
8. Ouvrir l'épingle des deux côtés, rabattre les gardes corps et á nouveau fermer l'épingle.
9. Pour les gardes corps avant déjá enlever les goupilles et faire glisser jusqu'á l'arrêt.

En plus 2 étapes de montage peuvent être encore nécessaires
(pour la clarté elles sont représentées sur deux vues différentes):

10. Mettre les étais et bracons sur le coffrage et les faire rentrer en coulissant autant que possible de sorte qu'ils ne dépassent plus ou peu.

◆ avec représentation des stabilisateurs et du gardes corps avant

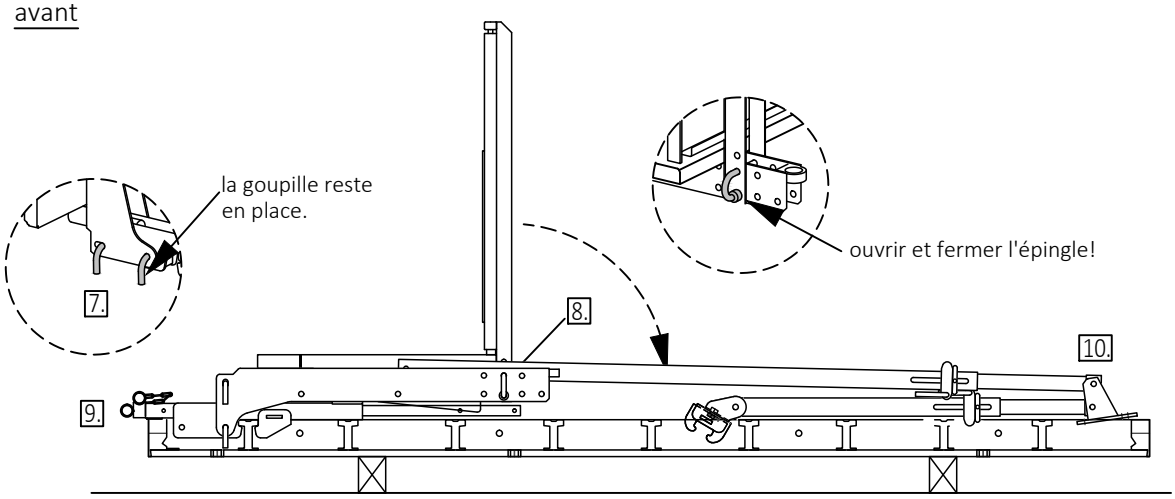

◆ avec représentation de l'échelle

Attention:
lors de chaque procédé de rabattement il y a danger de coincement!

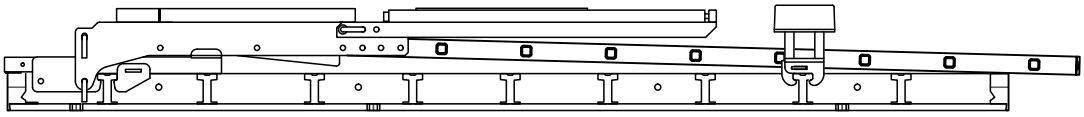

4.3.3 Empilement des unités pour le transport

Les élements rabattus peuvent être empilés les uns sur les autres sans mesures supplémentaires. Ils reposent sur des tampons qui sont intégrés dans l'échafaudage.

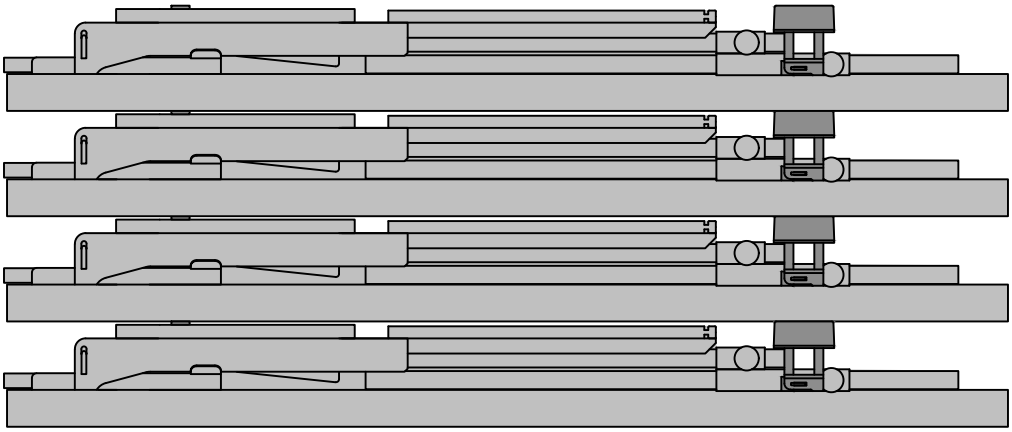

4.3.4 Ouverture du coffrage

Etant donné qu'il s'agit ici de l'ordre inversé par rapport au rabattement qui a été décrit en détail dans le chapitre précédent, le procédé ici sera montré seulement en quelques étapes.

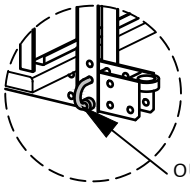

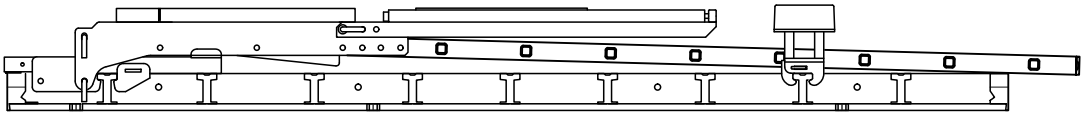

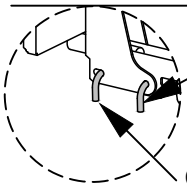

Attention:
lors de chaque procédé de relévement il y a danger de coincement!

- Poser le coffrage avec la face avant sûrement sur des bastaings en bois sur une surface plane appropriée.
- Ouvrir les deux épingles et relever le gardes corps.
- Ouvrir la goupille et relever la passerelle, fermer la goupille.

- Accrocher l'étai oblique et le bracon court avec le raccord d'étai sur le profilé oméga du panneau et le fixer en tapant sur la clavette.
- Ajuster les étais en longueur et remettre la goupille sur le grand étai.

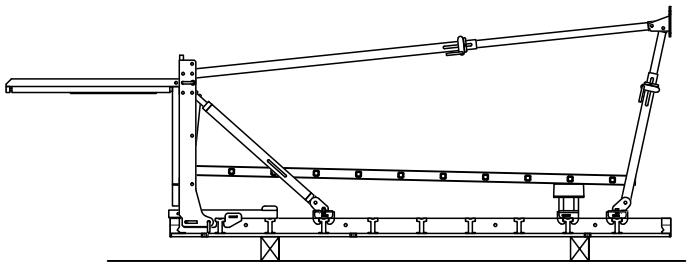

- Pousser l'échelle avec l'axe d'échelle le long la rainure vers l'arrière, laisser s'enclencher, tirer l'échelle en longueur et mettre le bracon d'échelle.
- Ouvrir les deux gardes corps latéraux.
- Si nécessaire, positionner le gardes corps avant et sécuriser avec les goupilles.

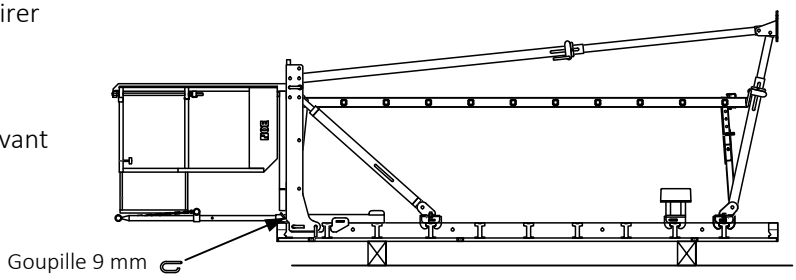

Mettre en place le palonnier pour relever le coffrage et accrocher le câble de grue sur le palonnier. Relever lentement avec la grue et transporter vers le prochain lieu d'utilisation.

- Relever la planche avant du platelage et accrocher le crochet de grue.
- Monter le palonnier et enclencher le câble de grue.
- Relever prudemment l'élement avec la grue le tranporter vers le lieu d'utilisation et le poser.
- Cheviller les stabilisateurs contre traction et compression, et seulement aprés enlever le câble de grue.
- Procédures ultérieures consulter ⟶ 4.2

Pour le montage et l'utilisation du crochet de grue et du palonnier respecter les instructions de service correspondantes.

Avant chaque utilisation de l'échafaudage effectuer un contrôle et vérifier le montage correct de toutes les pièces.

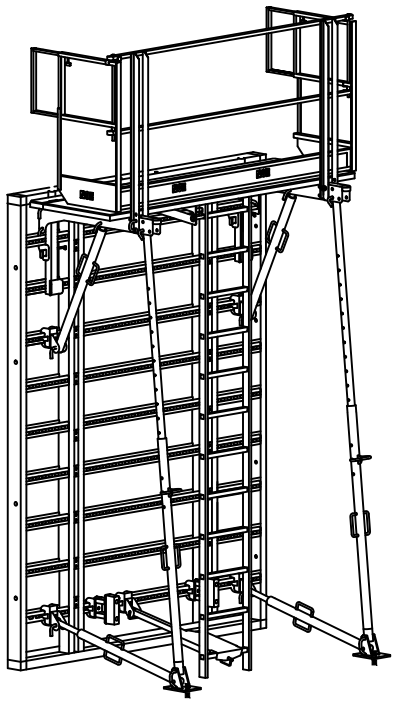

5 Détails pour l'utilisation du coffrage NOEtop S

5.1 Utilisation de la passerelle

5.1.1 Relèvement du gardes corps arrière

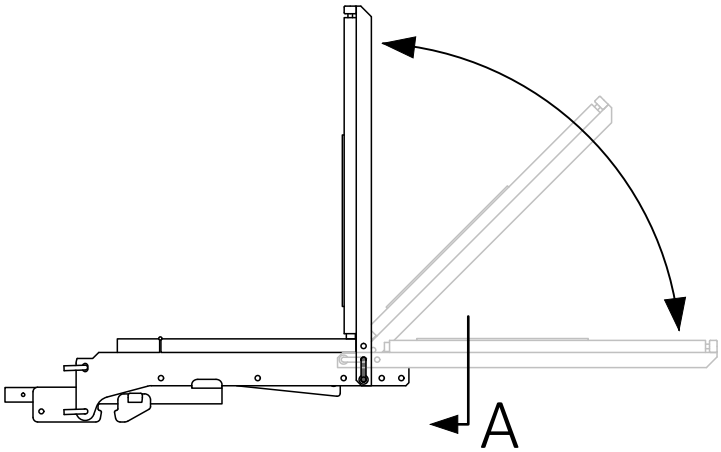

Elévation A

- Ouvrir l'épingle

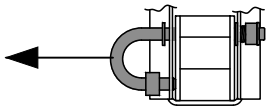

- Fermer l'épingle

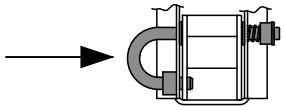

- Pour ouvrir tirer l'épingle et relever le gardes corps. Ensuite lâcher prise pour qu'elle se ferme et s'enclenche á nouveau.

Effectuer un conrôle!

5.1.2 Relèvement de la passerelle

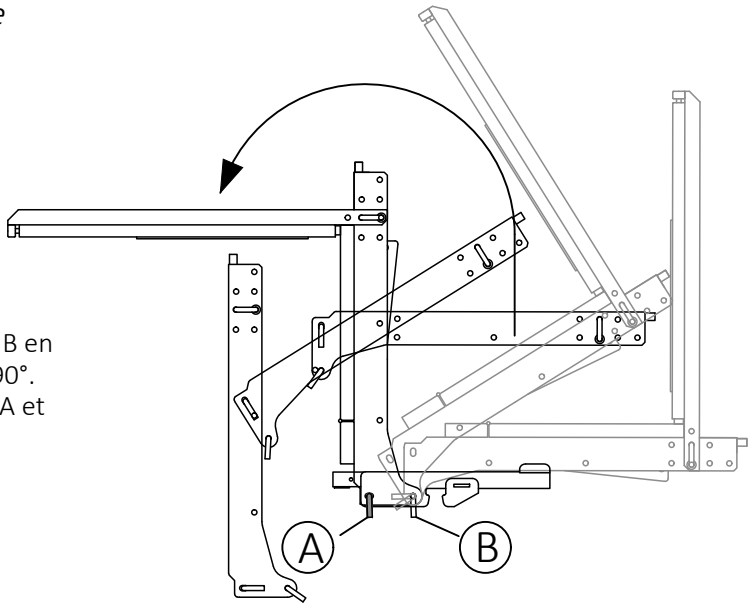

- Retirer la Goupille A (laisser la goupille B en sa position!) et relever la passerelle à 90°. Dans cette position monter la goupille A et sécuriser avec la goupille ressort.

Attention:
lors de chaque procédé de relèvement il y a danger de coincement!

5.1.3 Fixation de la passerelle sur le coffrage

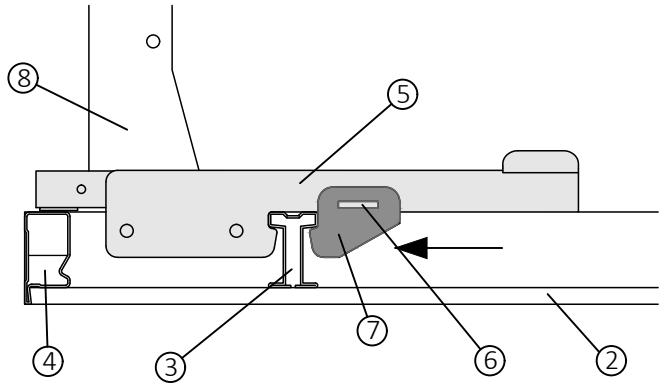

- Accrocher le crochet de grue dans les anneaux et transporter la passerelle vers le coffrage.
- Accrocher le dispositif de blocage avec le nez sur le profilé oméga supérieur du panneau, aligner la passerelle centrée et taper aux deux côtés sur la clavette la pour que la fixette de la clavette se ferme.

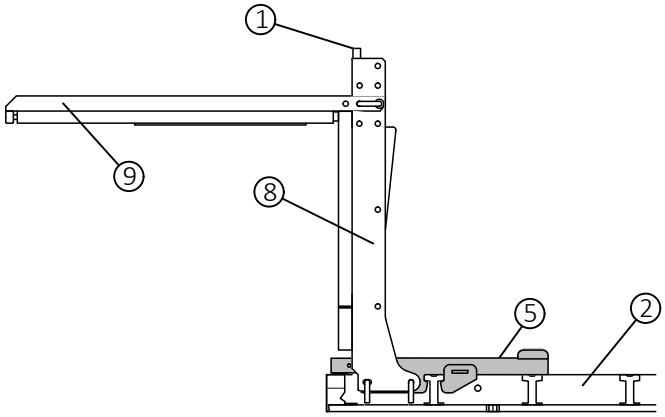

1 Anneau pour grue
2 Panneau NOEtop
3 Profilé oméga
4 profilé périmétrique
5 Dispositif de blocage
6 Clavette
7 Fixette de clavette
8 Console de la passerelle NOEtop S
9 Gardes corps arrière
10 Gardes corps latéral
11 Rallonge
12 Boulon à poignée

5.1.4 Ouverture, fermeture et rallonge des gardes corps latéraux

- Lors de la livraison les gardes corps latéraux sont fermés et ancrés dans le gardes corps arrière. Pour ouvrir desserrer le boulon à poignée jusqu'à ce qu'il n'ait plus prise sur le gardes corps arrière et que le gardes corps latéral pivote à 90°.
- Pour rallonger les gardes corps continuer à desserrer le boulon à poignée, jusqu'à ce que la rallonge se laisse tirer. Bloquer dans la position souhaitée en serrant et fixant le boulon.

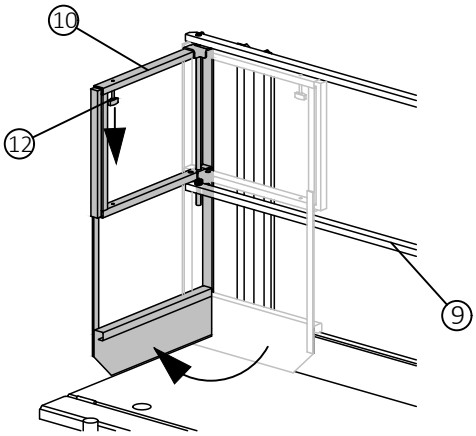

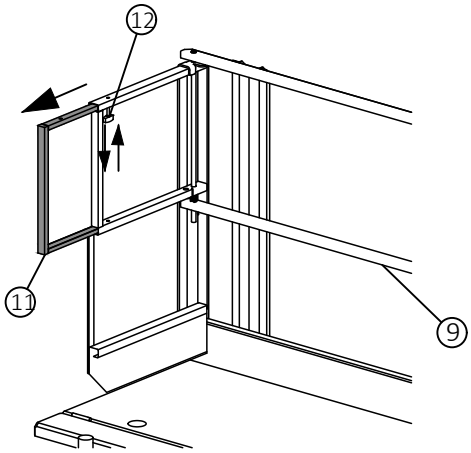

- Pour fermer le gardes corps desserrer le boulon, faire rentrer la rallonge, rabattre le gardes corps lateral sur le gardes corps arrière et pour sécuriser serrer le boulon.

5.2 Fixation du tampon sur le coffrage

- Accrocher le tampon avec la machoire de blocage sur le profilé Omega inférieur et sécuriser en tapant sur la clavette.

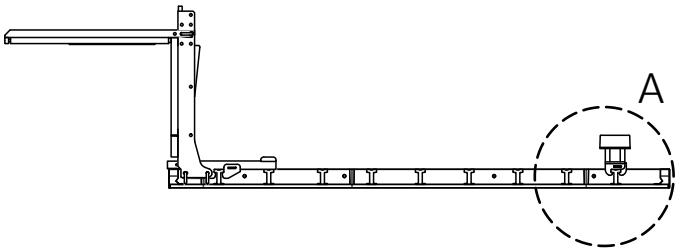

1 Profilé oméga du coffrage cadre NOEtop
2 Plaque tampon, n° de pièce 550142
3 Dispositif de serrage, n° de pièce 550143/-45
4 Clavette

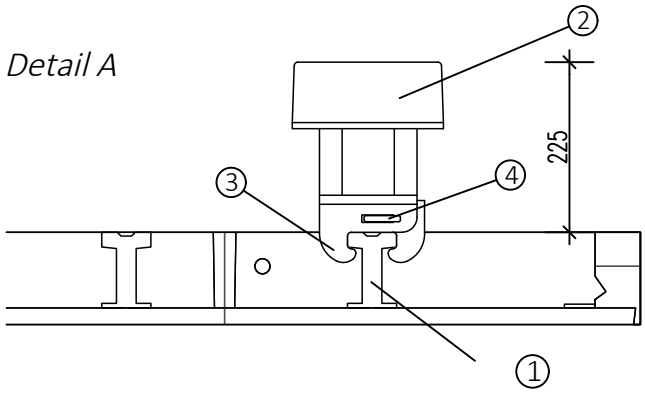

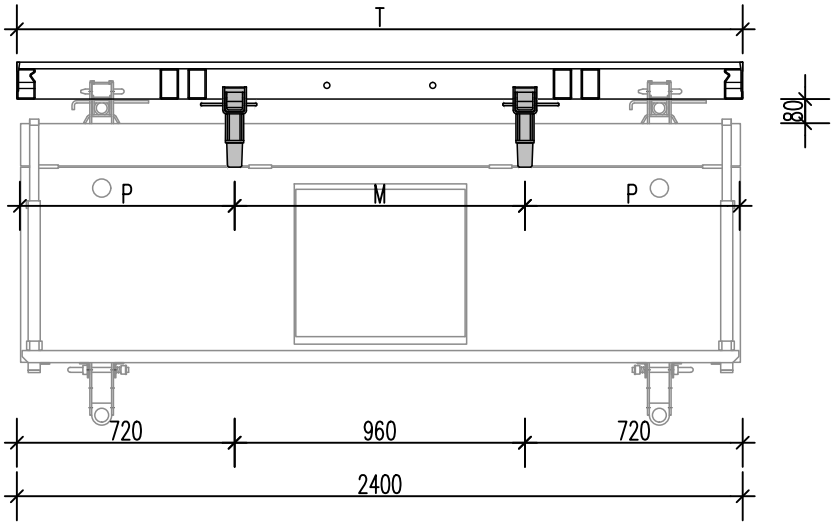

Largeur pan. T [mm]	Ecart tampon [mm] P	M
2650	720	1210
2400	?	?
1325	380	565
1200	?	?
750	112	526
450	112	--

5.3 Fixation de l'échelle et joint d'échelle

Les échelles seront fixées sur la passerelle à l'aide d'axe d'échelle.
En fonction de la hauteur de coffrage les échelles peuvent être combinées et raccordées avec des rallonges d'échelles.

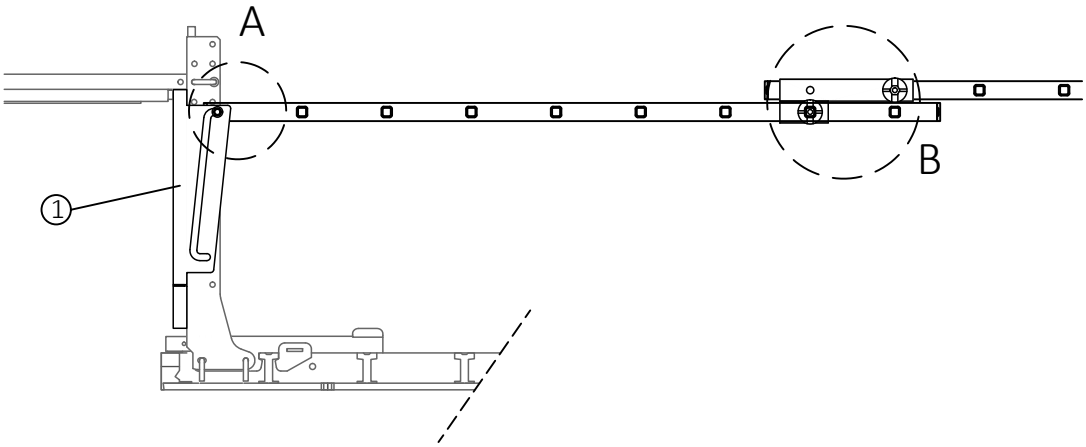

5.3.1 Montage de l'échelle

Detail A

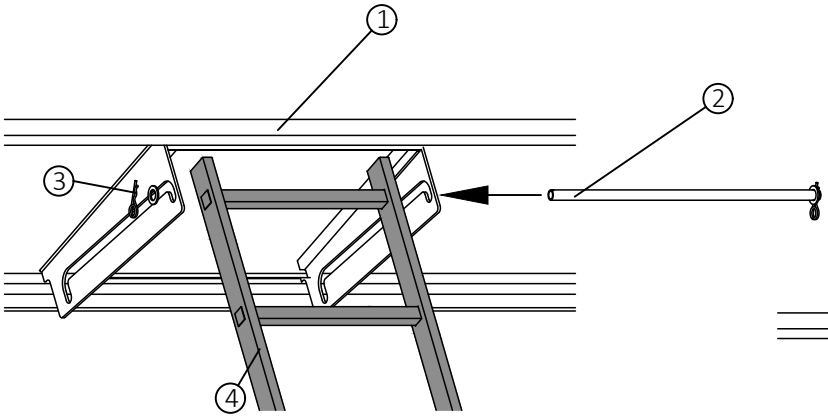

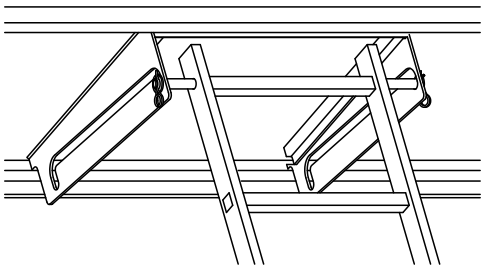

Montage de l'échelle:

- Retirer les goupilles élastiques extérieures et la rondelle sur l'axe d'échelle de la plateforme NOEtop S et retirer l'axe des tôles latérales.
- Agencer les échelles et sassurer que le petit dépassement des longerons est en haut.
- Pousser l'axe à travers les tôles latérales et à travers l'ouverture supérieure de l'échelle.
- Remettre en place les rondelles et les goupilles élastiques pour la sécurisation.

1 Passerelle NOEtop S
2 Axe d'échelle
3 Goupille et rondelle
4 Echelle

5.3.2 Raccordement de 2 échelles - avec rallonge déchelle gauche + droite

Detail B - Joint d'échelle contondant ou décalé

Joint contondant

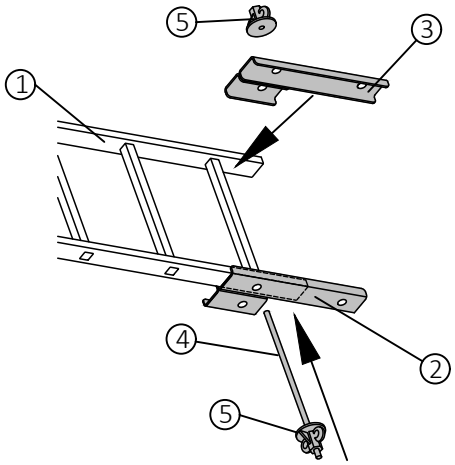

1 Echelle voir Réference 5.2
2 Rehausse d'échelle gauche
Réf. 126707
3 Rehausse d'échelle droite
Réf. 126708
4 Entretoise 60 cm
Réf. 670600
5 Ecrou Sprint
Réf. 680580

Joint décalé

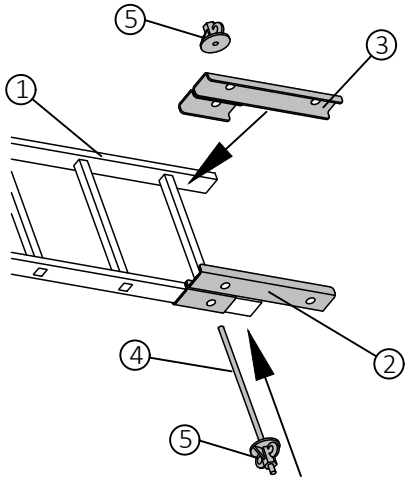

- Mettre les rallonges d'échelle droite et gauche sur la barre d'échelle.
  Joint contondant :mettre la joue longue
  Joint décalé :mettre la joue courte

  Faire tourner le sprint sur l'entretoise, guider á travers les rehausses d'échelle et les échelons et fixer avec le 2.eme Sprint.

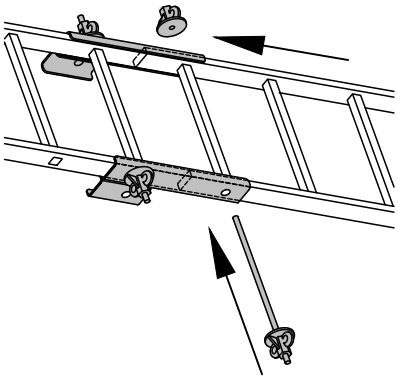

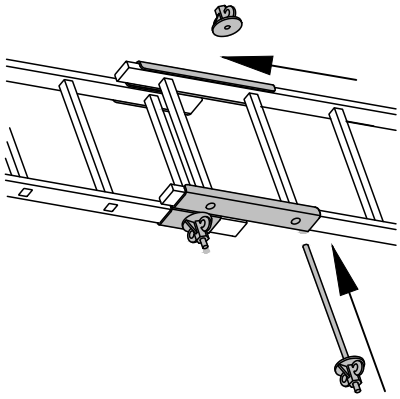

- Insérer l'échelle dans la rehausse d'échelle, guider l'entretoise á travers le trou et les échelons et sécuriser avec l'écrou sprint.
  Pour le joint décalé l'échelon peut être choisi en fonction de la longueur d'échelle souhaitée.

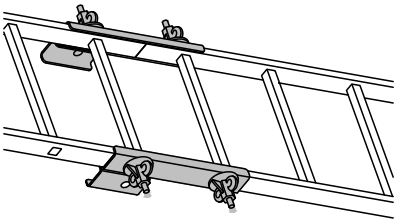

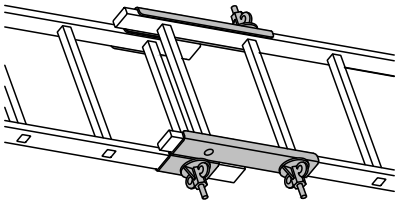

5.3.3 Raccordement de 2 échelles - avec rehausse déchelle

Détail B - Jonction déchelle décalée

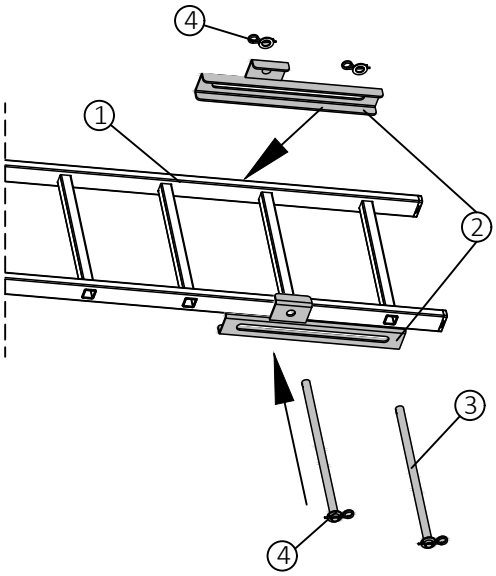

- Enlever 2x goupilles sur un côté de la rehausse déchelle.
- Extraire les tubes de liaison du côté opposé.
- Positionner la rehausse déchelle avec la joue courte de part et dautr longeron de léchelle supérieure.

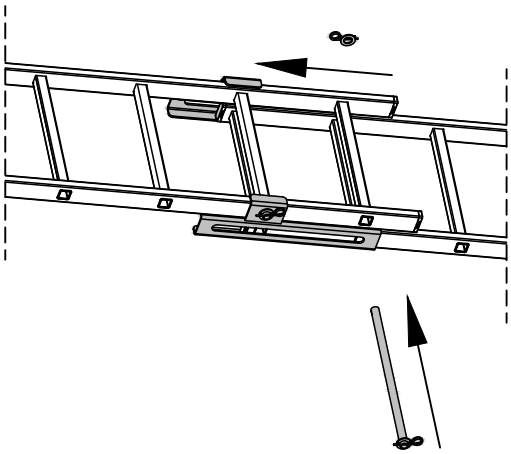

- Guider le tube de liaison à travers la rehausse de léchelle et le barreau puis le sécuriser à laide de la rondelle + goupille.
- Répéter lopération pour la 2e échelle au niveau de la joue longue.

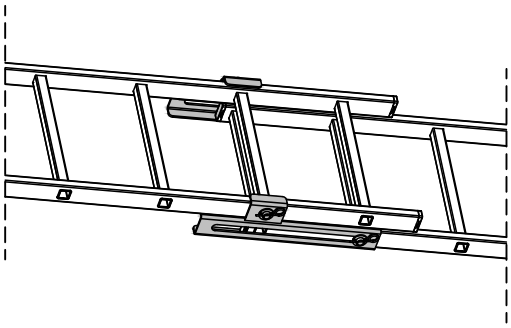

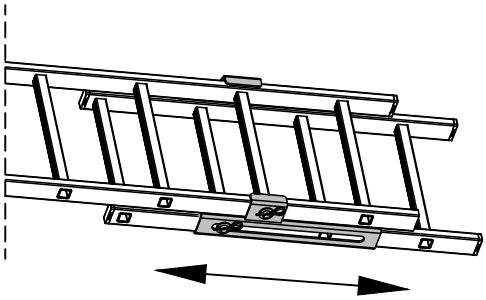

- Sur la joue longue, léchelle peut ensuite se décaler dans le trou oblong de la rehausse déchelle.

1 Échelle LSS, n° de pièce voir 9.0
2 Rehausse déchelle - 280
n° de pièce 550175
3 Tube de liaison
4 Rondelle + goupille

5.3.4 Montage du bracon d'échelle

- Accrocher le bracon d'échelle sur le profilé omega du bas à l'aide de la mâchoire de blocage et sécuriser en tapant sur la clavette.

- Mettre la tôle-marchepied avec l'arête arrière sur l'échelon et sécuriser avec boulon á ressort.
  Si besoin adapter la longueur du bracon.

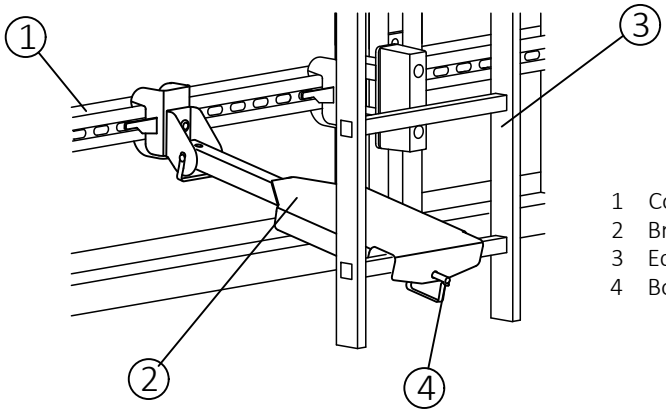

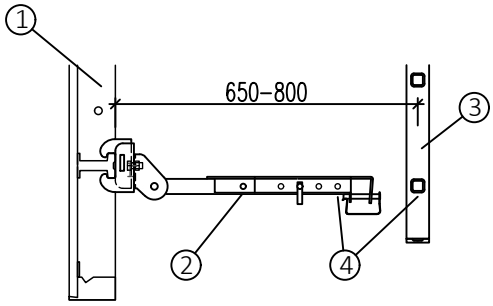

1 Coffrage modulaire NOEtop
2 Bracon d'échelle
3 Echelle
4 Boulon à ressort

- Pour les rehausses de passerelles, au lieu de fixer les échelles sur le coffrage avec le bracon d'echelle elles seront fixées sur le gardes-corps arriére avec la bride fixe echelle pour liberer l'espace de circulation.

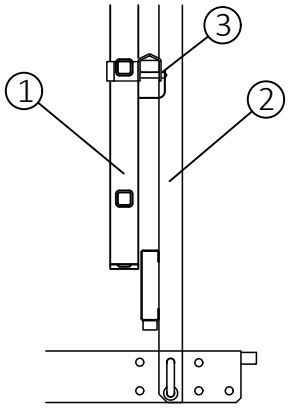

1 Coffrage modulaire NOEtop
2 Bracon d'échelle
3 Echelle
4 Boulon à ressort

5.4 Étrésillons et stabilisateurs

5.4.1 Mise en place des étrésillons pour raidissement - série à partir de 2023

Série à partir de 2023

- Positionner le tube dappui sur le dispositif de serrage NOEtop S et laligner.
- Sécuriser le tube dappui sur le dispositif de serrage au moyen dune broche en L et dune goupille.
- Fixer le tube dappui également en haut sur la console NOEtop S au moyen dune broche en L et dune goupille au niveau du trou médian.

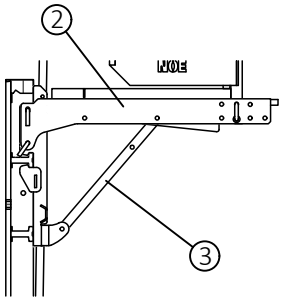

1 Coffrage cadre NOEtop
2 Consoles pour plateforme NOEtop S
3 Tube dappui NOEtop S n° de pièce 550159
4 Broche en L avec goupille

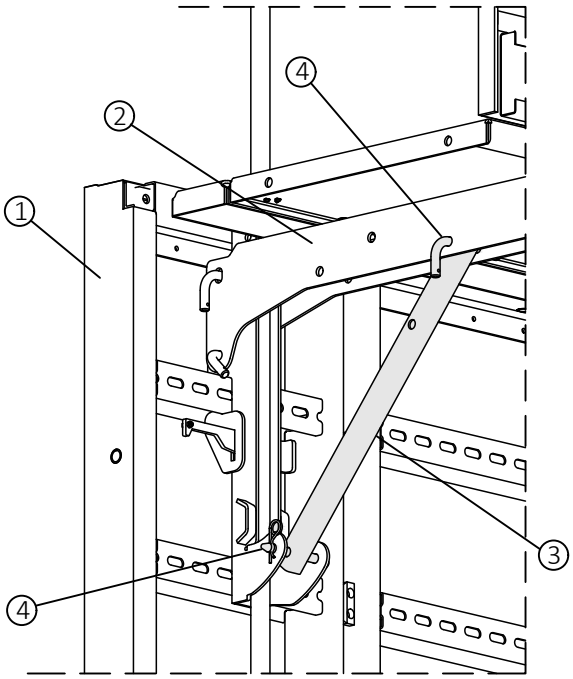

5.4.2 Mise en place des étrésillons pour raidissement - série jusquen 2022

Série jusquen 2022

- Fixer le raccord de stabilisateur avec le connecteur L sur l'étresillon et sécuriser avec la goupille à ressort.
- Accrocher le raccord de stabilisateur dans l`axe de la console sur le profilé oméga et sécuriser en tapant sur la clavette.
- Ajuster l'étresillon en longueur et le fixer en haut sur la console avec le connecteur L et la goupille à ressort sur le trou central ou le trou arrière de la console.

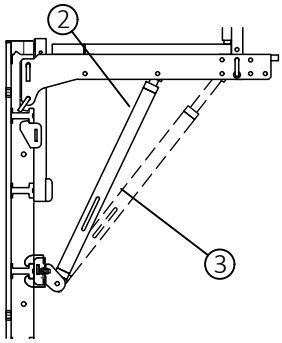

1 Coffrage modulaire NOEtop
2 Consoles passerelles NOEtop S
3 Etrésillon 1,00-1,20 m Réf. 697045
4 Raccord de stabilisateur
5 Connecteur L avec goupille à ressort

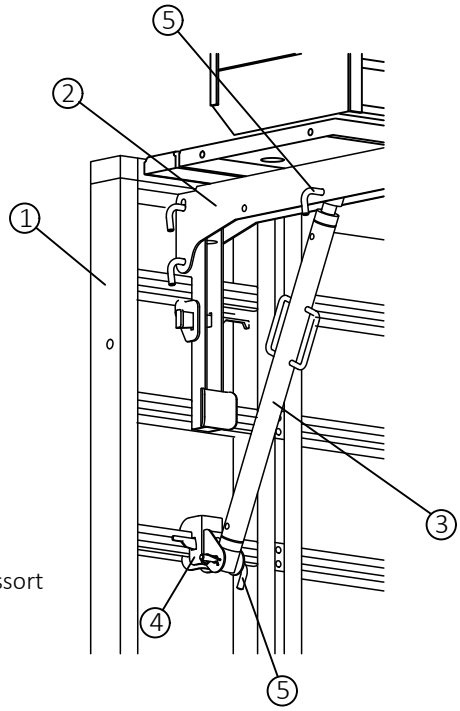

5.4.3 Mise en place des stabilisateurs

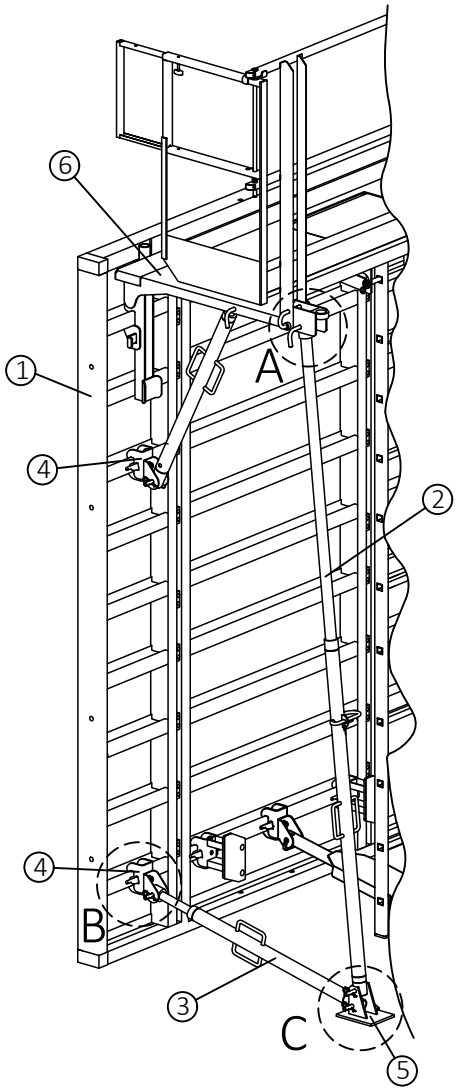

Détail A: Fixation sur le palier

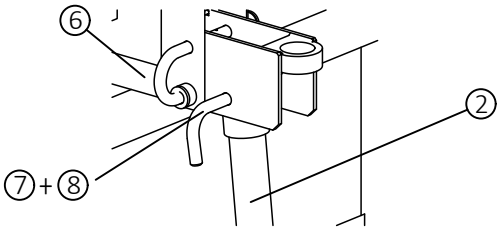

Détail B: Fixation sur le coffrage

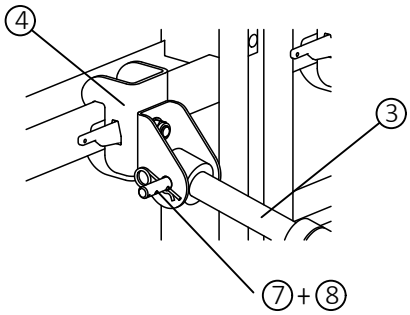

Detail C: Fixation sur plaque de pied

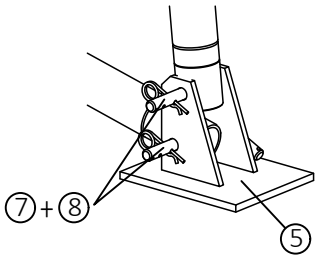

1 Coffrage modulaire NOEtop
2 Stabilisateur étai long
3 Stabilsateur étai court
4 Raccord de stabilisateur Réf. 697032
5 Plaque de pied Réf. 697014
6 Passerelle NOEtop S
7 Connecteur L Ø16 Réf. 697010
8 Goupille á ressort Ø4 mm Réf. 913304

5.5 Solution dangle extérieur pour les coins à 90 °

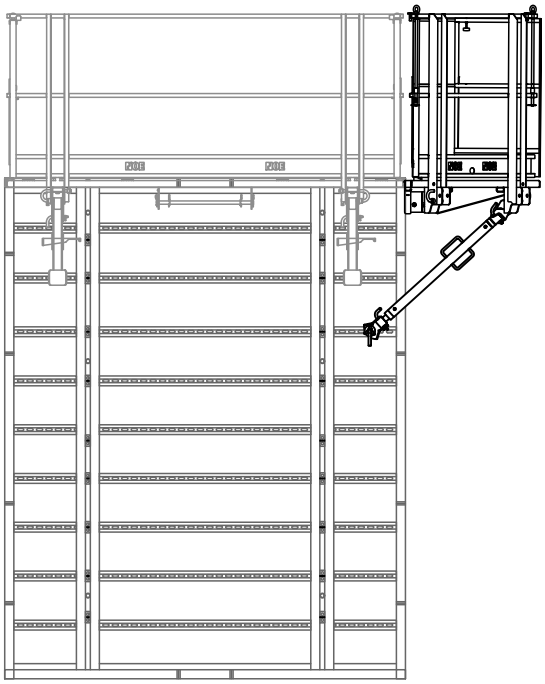

Montage de la plateforme dabout à la plateforme NOEtop S

- Soulever la plateforme dabout avec la grue et la fixer à la plateforme NOEtop S.
  Positionner la plateforme.
- Visser les plateformes entre elles.
- Fixer l'étai pour l'étaiement à la plateforme d'about et au coffrage.

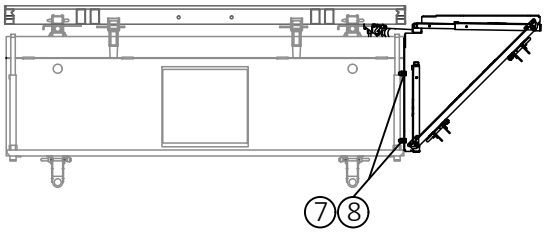

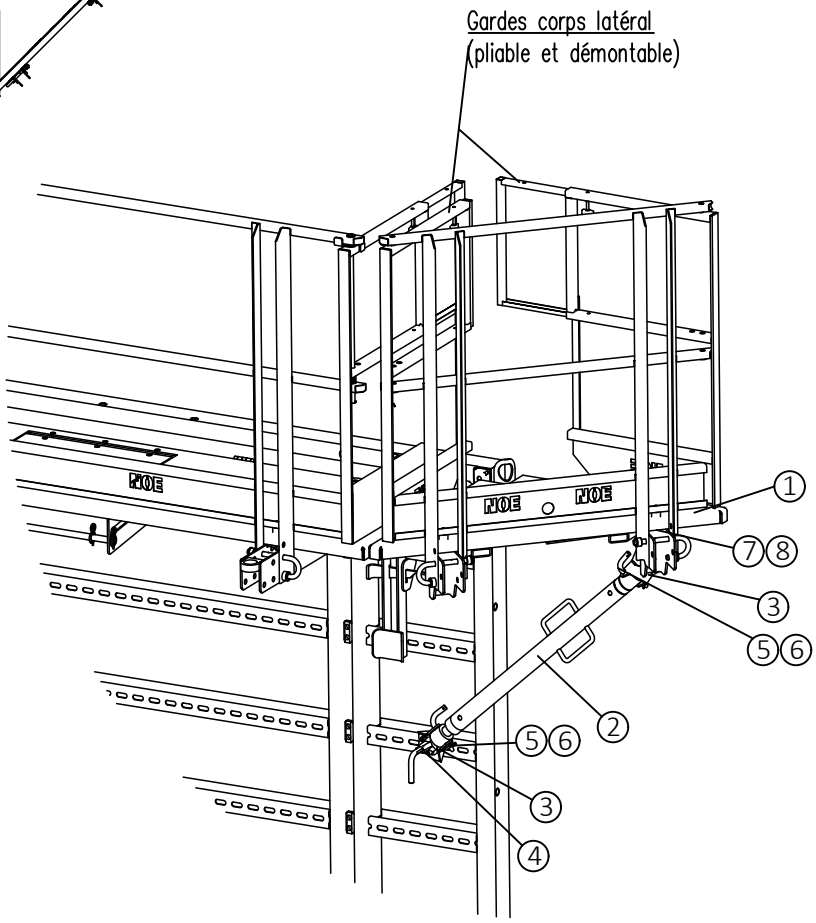

1 Plateforme dabout NOE
N° de pièce 408338 (1 pc)
2 Étai 1,00 - 1,20 m
N° de pièce 697045 (1 pc)
3 Platine articulée
N° de pièce 697012 (2 pcs)
4 Boulon à tête de marteau
N° de pièce 319338 (1 pc)
5 Goupille en L D16
N° de pièce 697010 (2 pc)
6 Goupille élastique
N° de pièce 913304 (2 pcs)
7 Écrou de sécurité 3 pcs)
8 M 16x40 (3 pcs)

6 Utilisation standard de la passerelle NOEtop S

- Pour les rehausses de coffrage la passerelle peut être mise sur les profilés oméga horizontaux.
  Pour le choix des stabilisateurs la stabilité doit être garantie et les échelles doivent être choisies de telle manière qu'une montée sécurisée soit possible.

  Si besoin, des niveaux intermédiaires de passerelles peuvent être ajoutés en tenant compte des règlements de sécurité correspondants, quand les échelles sont montées en quinquonce.

Série à partir de 2023

Coupe standard : NOEtop - 2650 mm

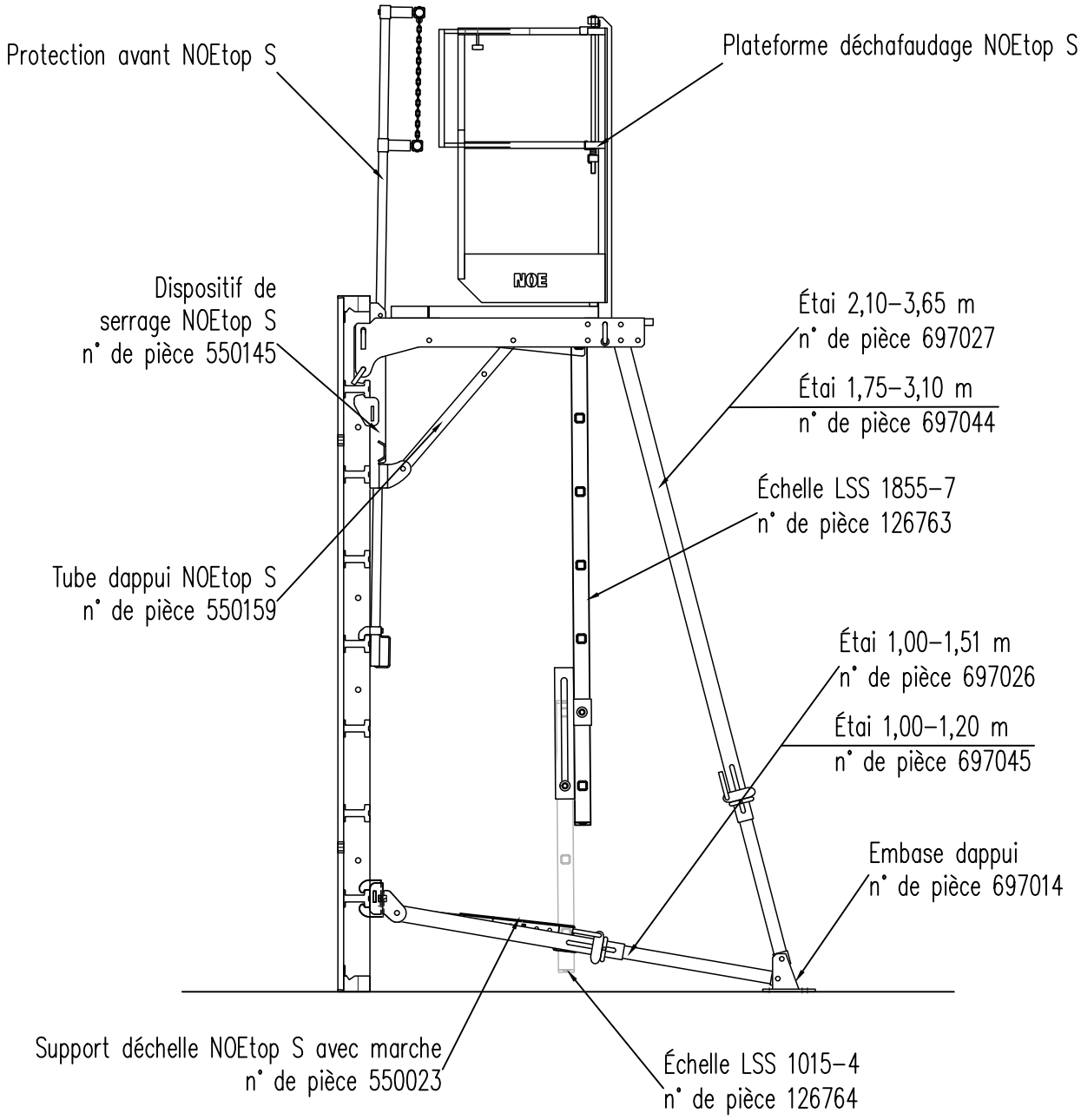

Série jusquen 2022

Coupe standard : NOEtop - 2650 mm

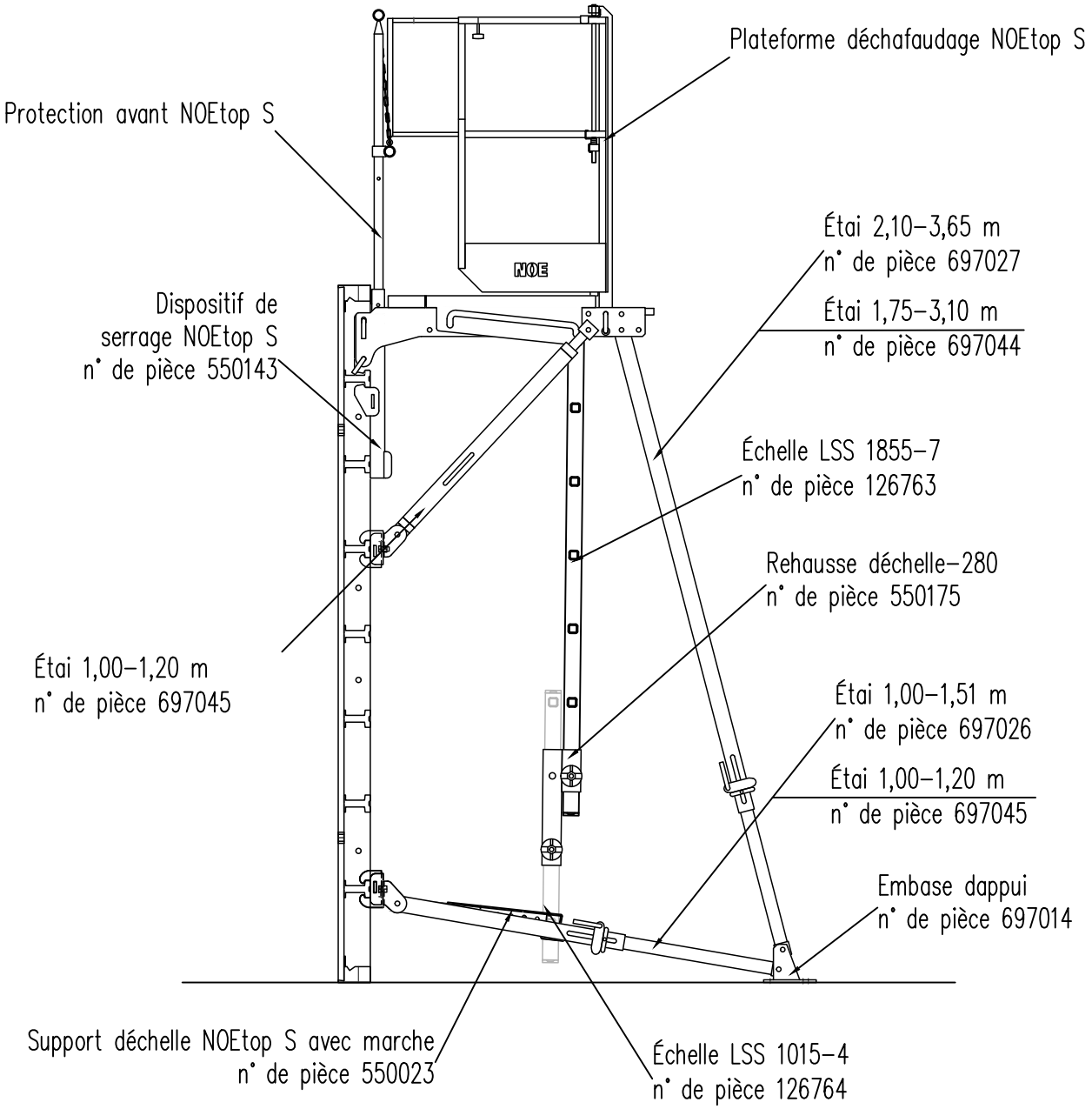

6.1 Coupe standard : NOEtop - 2650 + 2650 + 2650 mm

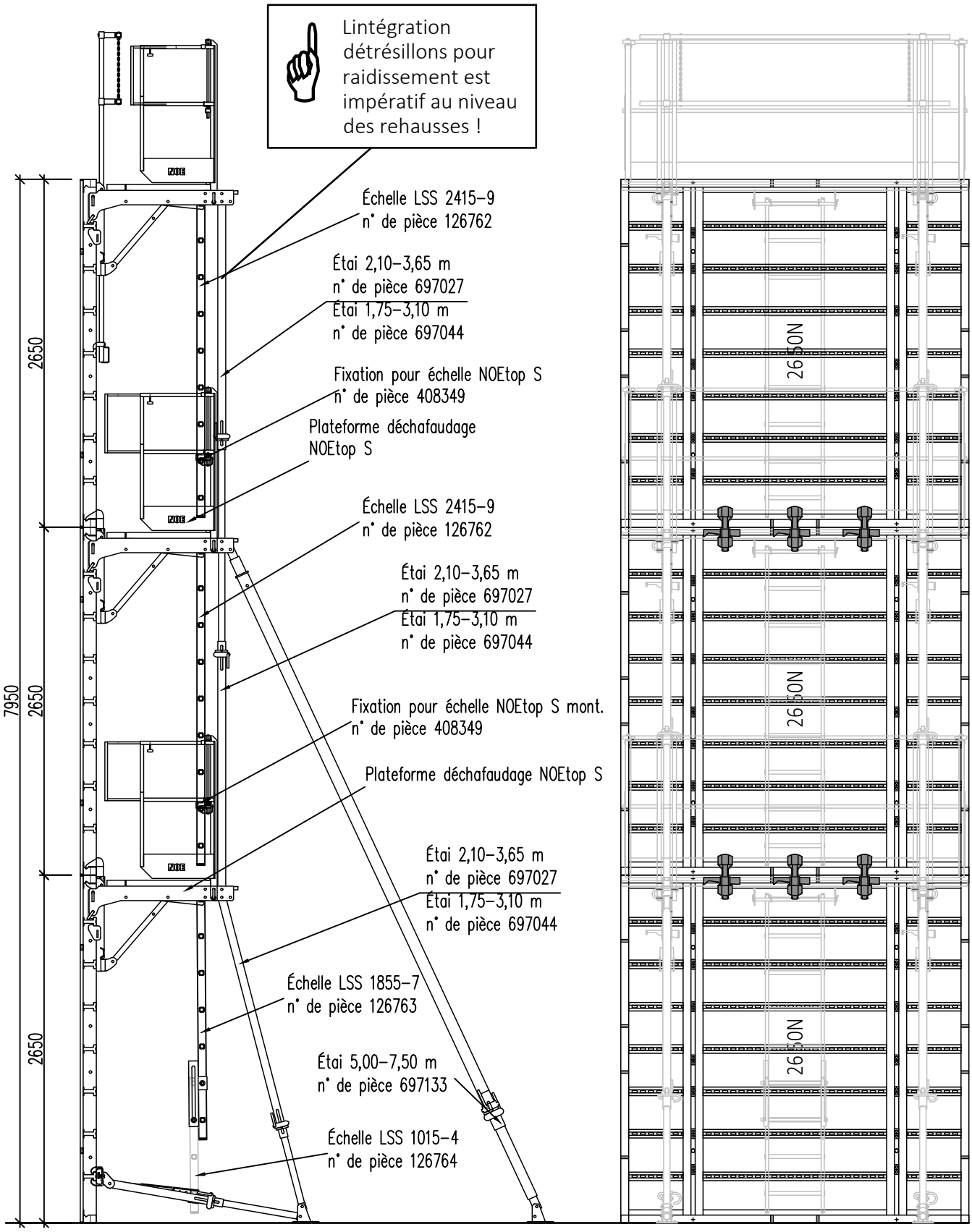

6.2 Coupe standard NOEtop - 2650 + 2650

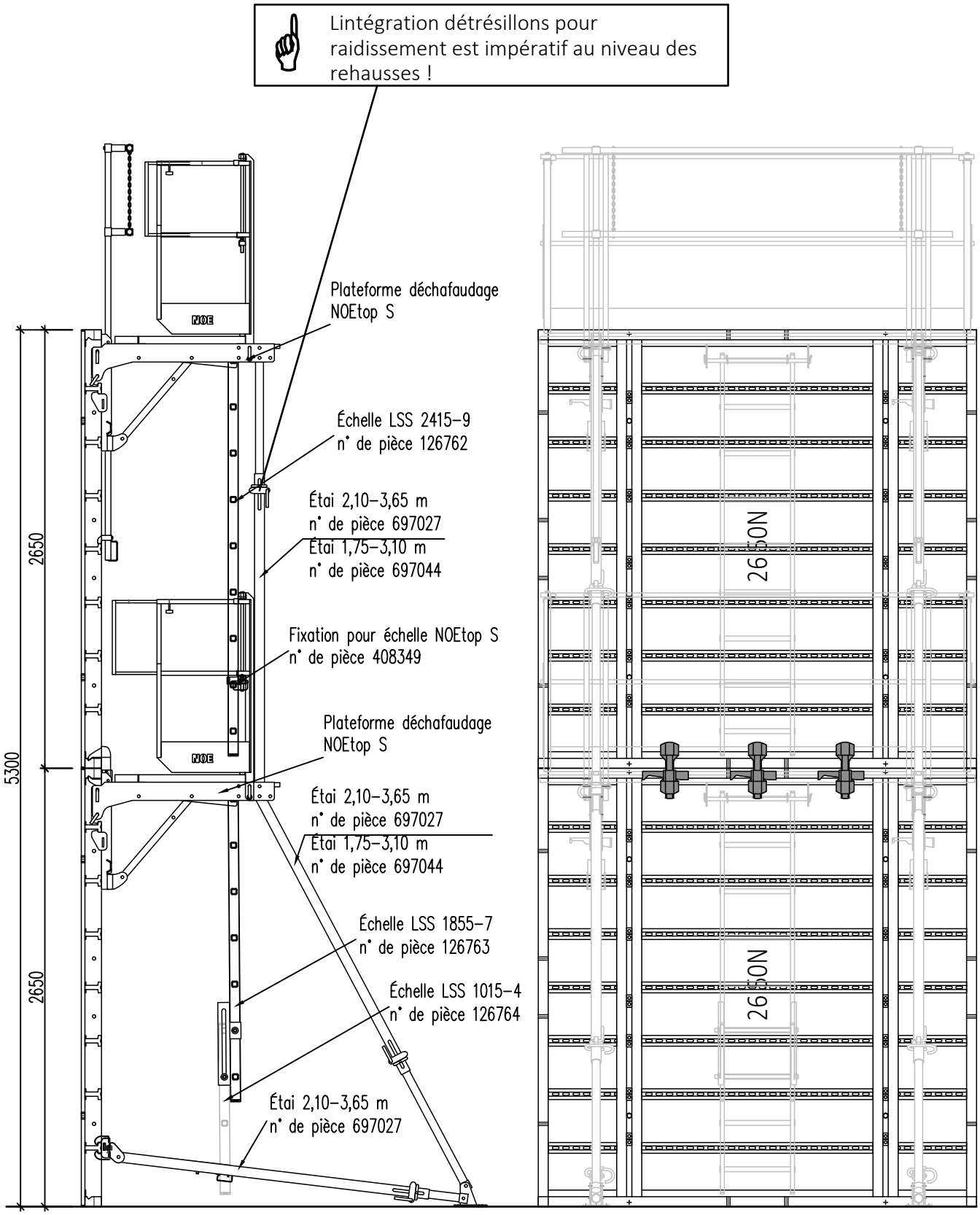

6.3 Coupe standard NOEtop4 - 3000 + 3000

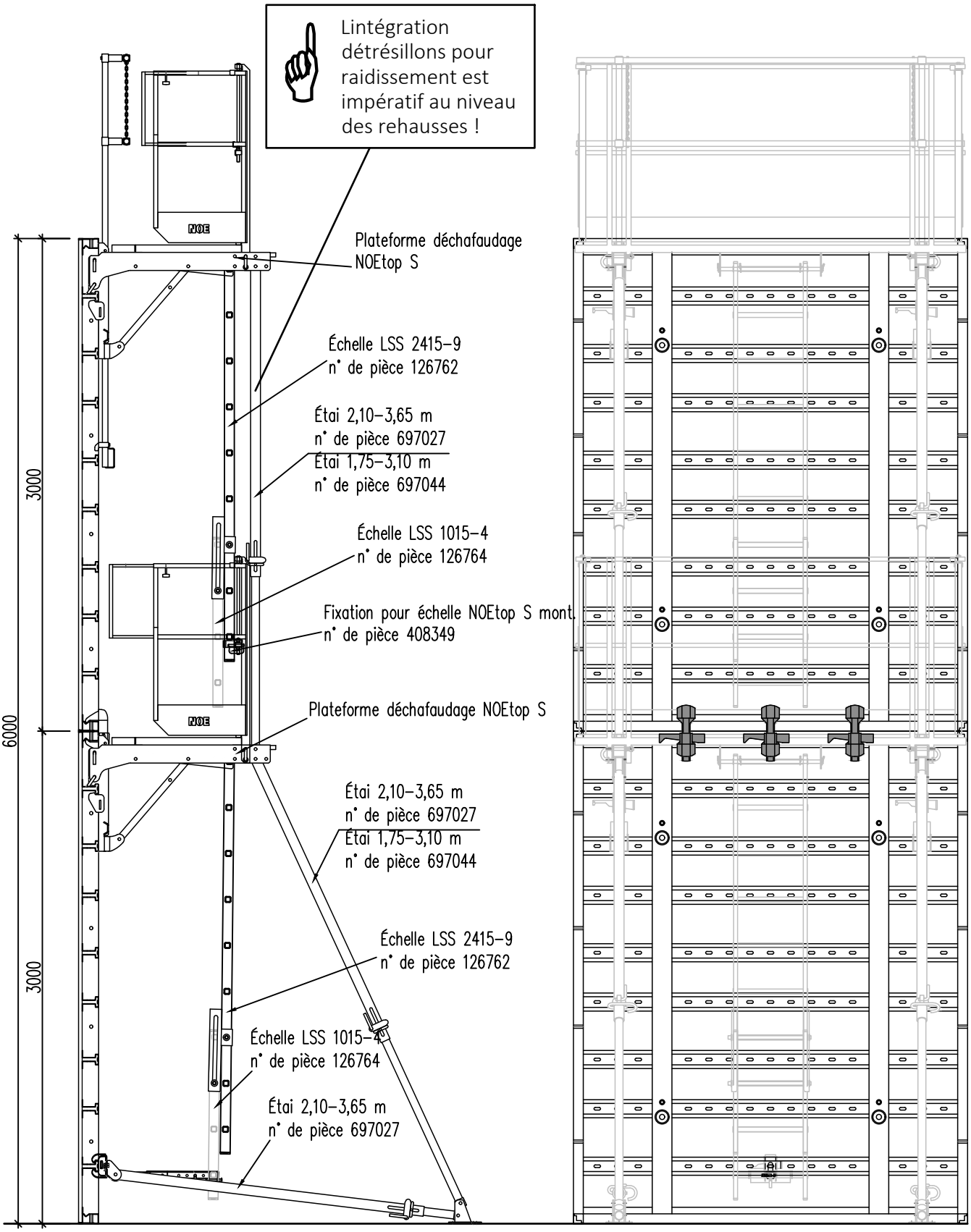

7 Solutions d'angle et surfaces de compensation

- Pour les solutions d'angles, coffrages d'about et surfaces de compensation on doit recourir á des passerelles spécialement adaptées.

  En cas de besoin veuillez vous adresser á votre partenaire NOE.

8. Empilement et transport á la grue

Les élements montés rabattus peuvent être empilés pour le transport. Des tampons montés sur le platelage des passerelles servent comme appui.
On peut transporter au maximum 5 éléments empilés.

Elévation

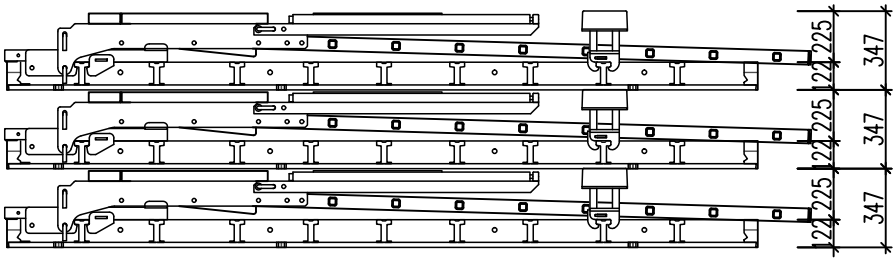

Vue en plan *(représentée sans échelles et stabilisateurs)*

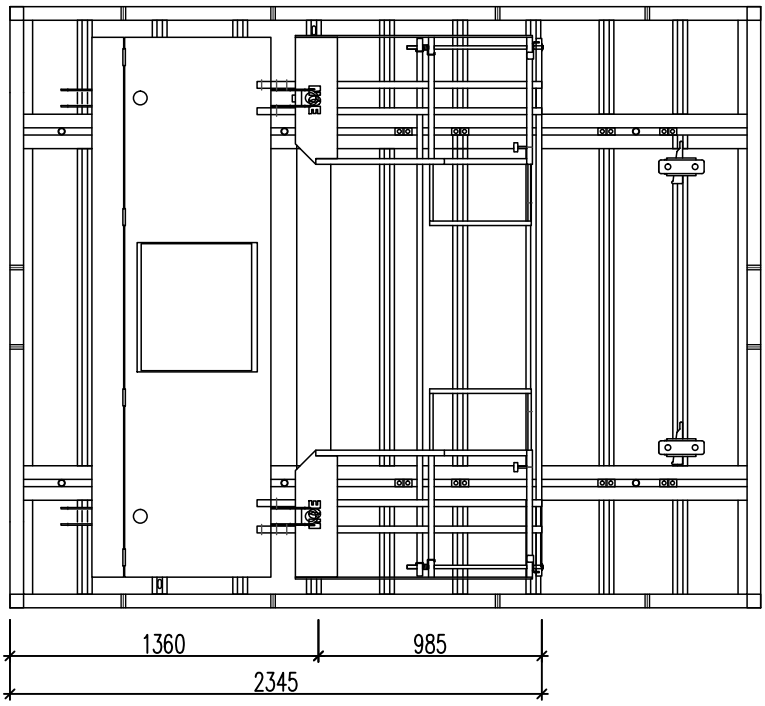

Le transport horizontal peut s'éffectuer avec les goupilles de transport dans les trous transversaux, le transport vertical avec les crochets de grue NOEtop. Trouver de plus amples détails dans les instructions techniques NOEtop.

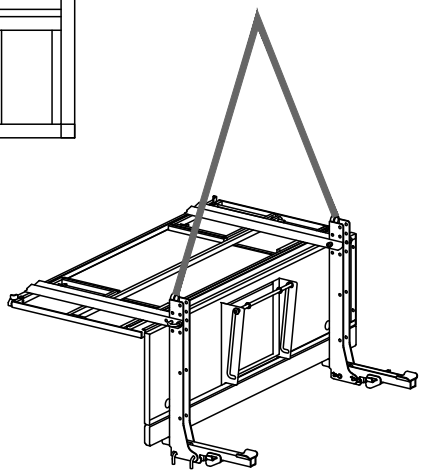

Le transport séparé de paliers s'effectue en accrochant les crochets de grue dans les anneaux.

9. Pièces constitutives

Panneaux NOEtop pour montage de passerelles

Éléments de coffrage Hauteur 3310 mm

Largeur mm	Hauteur mm	Poids kg	N° de pièce
2650	3310	590,00	168052
1325		253,00	160065
750		168,00	160068
450		124,00	160073

Éléments de coffrage Hauteur 2650 mm

Largeur mm	Hauteur mm	Poids kg	N° de pièce
2650	2650	479,00	168053
1325		205,00	168019
750		136,00	168309
450		100,00	168749

Éléments de coffrage Hauteur 1325 mm

Largeur mm	Hauteur mm	Poids kg	N° de pièce
2650	1325	260,00	168020
1325		112,00	169009
750		74,00	169309
450		55,00	169749

Éléments de coffrage Hauteur 660 mm

Largeur mm	Hauteur mm	Poids kg	N° de pièce
2650	660	139,00	169912
1325		64,00	163019
750		42,00	163309
450		31,00	163749

Panneaux NOEtop4 pour mise en place dun échafaudage

Éléments de coffrage Hauteur 3600 mm

Largeur mm	Hauteur mm	Poids kg	N° de pièce
2400	3600	598,90	165020
1200		328,25	165022

Éléments de coffrage Hauteur 3000 mm

Largeur mm	Hauteur mm	Poids kg	N° de pièce
2400	3000	499,87	165040
1200		273,92	165042

Éléments de coffrage Hauteur 900 mm

Largeur mm	Hauteur mm	Poids kg	N° de pièce
2400	900	169,86	165060
1200		90,56	165062

Échafaudages NOEtop S

Plateforme déchafaudage comprenant
- consoles
- plateforme
- garde-corps arrière
- garde-corps latéraux

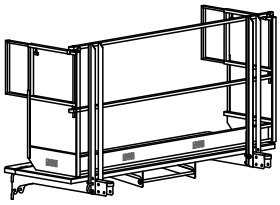

Largeur [mm]	Nombre Consoles	Trappe	G. corps-latéral droit./ga.	Réf.	Poids [kg]
2650	2	x	x	550061	192,8
2400	2	x	x	550060	174,6
1325	2	x	x	550063	142,7
1200	2	x	x	550064	130,2
750	2			550066	93,3
450	1			550070	48,0

La fixation seffectue au moyen de pinces et de brides, 2x dispositifs de serrage NOEtop S sont nécessaires par console.

Série à partir de 2023

Dispositif de serrage NOEtop S

N° de pièce 550145
Poids 9,60 kg

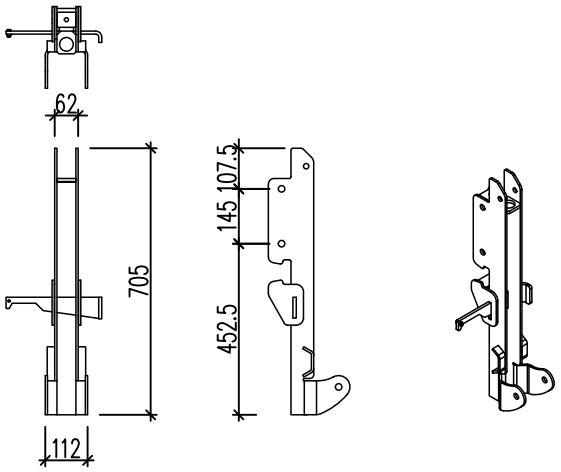

Largeur [mm]	Nombre Dispositifs de serrage
2650	2
2400	2
1325	2
1200	2
900	2
750	2
450	1

Pour chaque dispositif de serrage :
2x broches en L (n° de pièce 697010) +
2x goupilles (n° de pièce 913304)
requises

Protection avant NOEtop S

Si besoin mettre en place comme protection anti-chute.

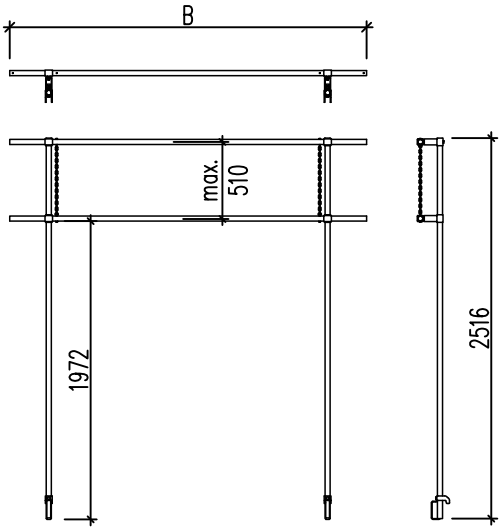

Systeme [mm]	Largeur B [mm]	Réf.	Poids [kg]
2650	2610	550575	30,9
2400	2360	550530	29,5
1325	1285	550574	23,8
1200	1160	550568	23,2
900	860	550569	21,5
750	710	550532	20,6
450	410	550504	10,4

Goupille en L D16

N° de pièce 697010
Poids 0,34 kg

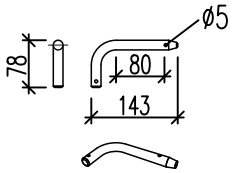

Tube dappui NOEtop S

N° de pièce 550159
Poids 3,00 kg

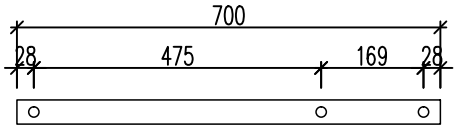

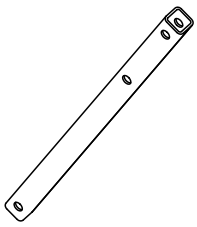

Pour chaque tube dappui :
2x broches en L (n° de pièce 697010) +
2x goupilles (n° de pièce 913304)
requises

Goupille 4 mm

N° de pièce 913304
Poids 0,02 kg

pour sécuriser la goupille en L

Dispositif de serrage avec adaptateur NOEtop S

N° de pièce 550155
Poids 10,37 kg

Dispositif de serrage n° de pièce 550155 se composant de :
Dispositif de serrage n° de pièce 550145 et adaptateur n° de pièce 550156.

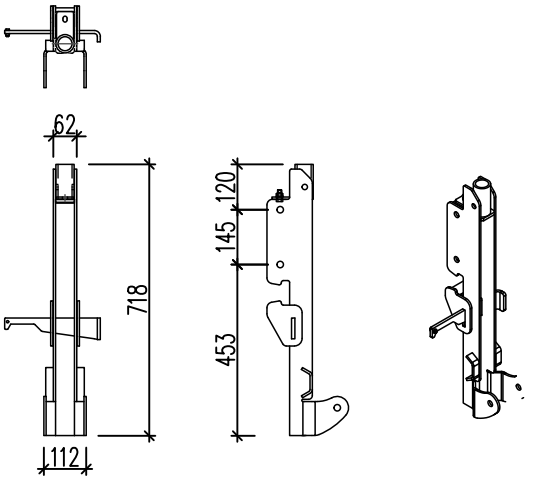

Largeur [mm]	Nombre Dispositifs de serrage
2650	2
2400	2
1325	2
1200	2
750	2
600	2
450	1

Pour chaque dispositif de serrage :
2x broches en L (n° de pièce 697010) +
2x goupilles (n° de pièce 913304)
requises

Adaptateur pour dispositif de serrage NOEtop S

N° de pièce 550156
Poids 0,66 kg

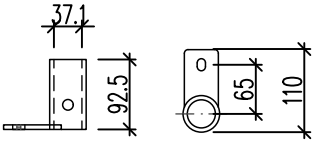

Ladaptateur peut se visser sur le dispositif de serrage n° de pièce 550145 (pour série 2023) à laide dune vis M10x25, dune rondelle en U et dun écrou de sécurité.
De ce fait, il est possible dutiliser des garde-corps appartenant aux séries jusquen 2022.

Garde-corps jusquen 2022

Gardes corps avant NOEtop S

Si besoin mettre en place comme protection anti-chute.

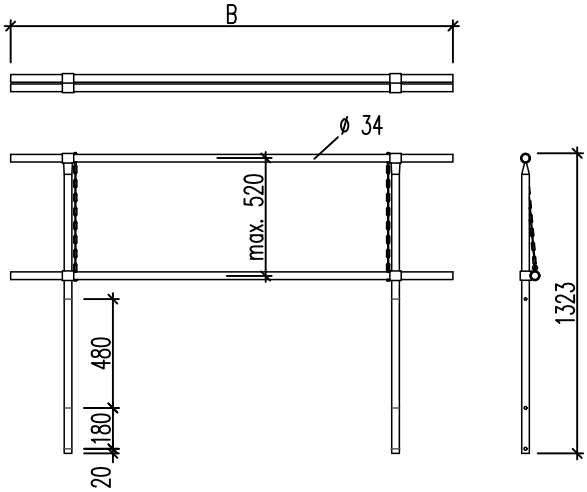

Systeme [mm]	Largeur B [mm]	Réf.	Poids [kg]
2650	2600	550131	21,9
2400	2350	550130	20,6
1325	1275	550133	14,9
1200	1150	550134	14,2
750	700	550136	11,8
600	550	550138	7,1
450	400	550140	6,3

Sécuriser le gardes corps avant avec les goupilles 9 mm.

Goupille 9 mm

Réf. 890834

Série jusquen 2022

Dispositif de serrage NOEtop S

N° de pièce 550143
Poids 9,60 kg

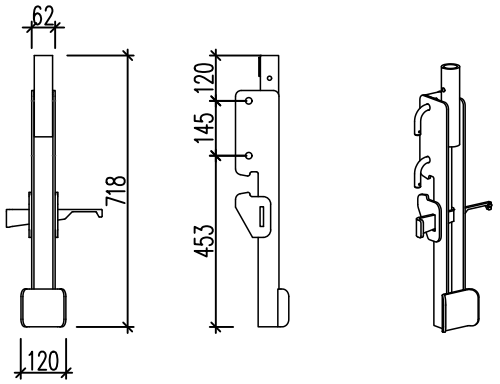

Largeur [mm]	Nombre Dispositifs de serrage
2650	2
2400	2
1325	2
1200	2
750	2
600	2
450	1

Pour chaque dispositif de serrage :
2x broches en L (n° de pièce 697010) +
2x goupilles (n° de pièce 913304) requises

Gardes corps avant NOEtop S

Si besoin mettre en place comme protection anti-chute.

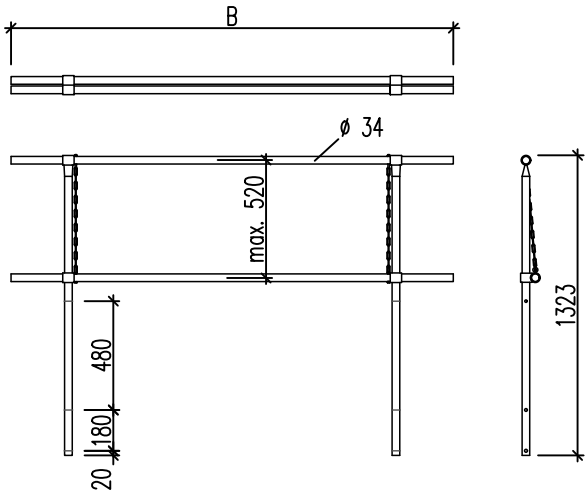

Systeme [mm]	Largeur B [mm]	Réf.	Poids [kg]
2650	2600	550131	21,9
2400	2350	550130	20,6
1325	1275	550133	14,9
1200	1150	550134	14,2
750	700	550136	11,8
600	550	550138	7,1
450	400	550140	6,3

Sécuriser le gardes corps avant avec les goupilles 9 mm.

Goupille 9 mm

Réf. 890834

Étai 1,00-1,51 m

N° de pièce 697045
Poids 8,50 kg

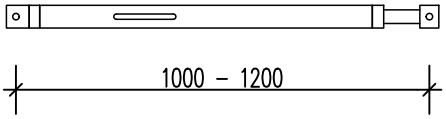

Pour chaque stabilisateur :
2x broches en L (n° de pièce 697010) +
2x goupilles (n° de pièce 913304) +
1x raccord de stabilisateurs (n° de pièce 697032) requis

Raccord de stabilisateurs NOEtop

N° de pièce 697032
Poids 3,0 kg

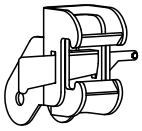

Dispositif de serrage NOEtop S

Dispositifs de serrage		Dispositif de serrage n° de pièce 550145	Dispositif de serrage avec adaptateur n° de pièce 550155	Dispositif de serrage n° de pièce 550143
				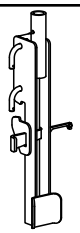
Protection avant Série à partir de 2023		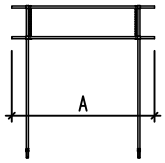		
Cote système A [mm]	N° de pièce			
2650	550575	✓	✗	✗
2400	550530	✓	✗	✗
1325	550574	✓	✗	✗
1200	550568	✓	✗	✗
900	550569	✓	✗	✗
750	550532	✓	✗	✗
450	550504	✓	✗	✗
Protection avant Série jusquen 2022			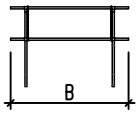	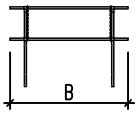
Cote système B [mm]	N° de pièce			
2650	550131	✗	✓	✓
2400	550130	✗	✓	✓
1325	550133	✗	✓	✓
1200	550134	✗	✓	✓
750	550136	✗	✓	✓
600	550138	✗	✓	✓
450	550140	✗	✓	✓

✓ = possible

✗ = impossible

Série jusquen 2022 + à partir de 2023

Tampon NOEtop S

A monter sur les élements pour empilement

Réf. 550142
Poids 5,37 kg

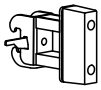

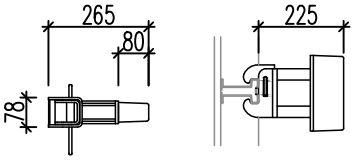

Support d'échelle NOEtop S

Pour la fixation d'échelles plus anciennes avec un dépassement de longeron plus long sur l'axe de l'échelle

Réf. 126758
Poids 0,8 kg

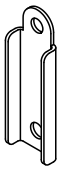

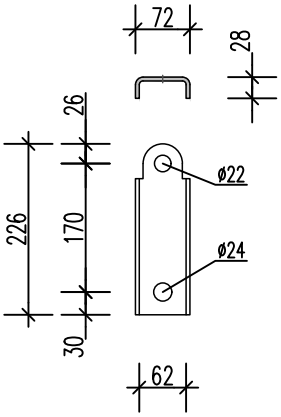

Bracon d'échelle NOEtop S

Réf. 550023
Poids 9,4 kg

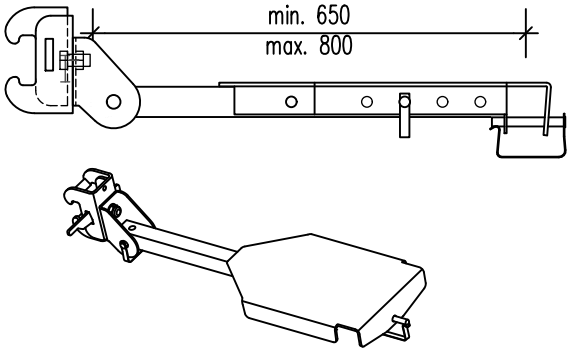

Bride fixe échelle

Réf. 408349
Poids 0,5 kg

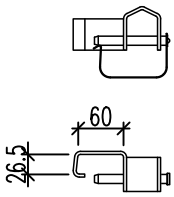

Besoin par fixation d'échelle:

Nbre.	Réf.	Désignation
2	126758	Support d'échelle
1	670600	Entretoise 60 cm
2	680580	Ecrou Sprint

Echelles NOE LSS

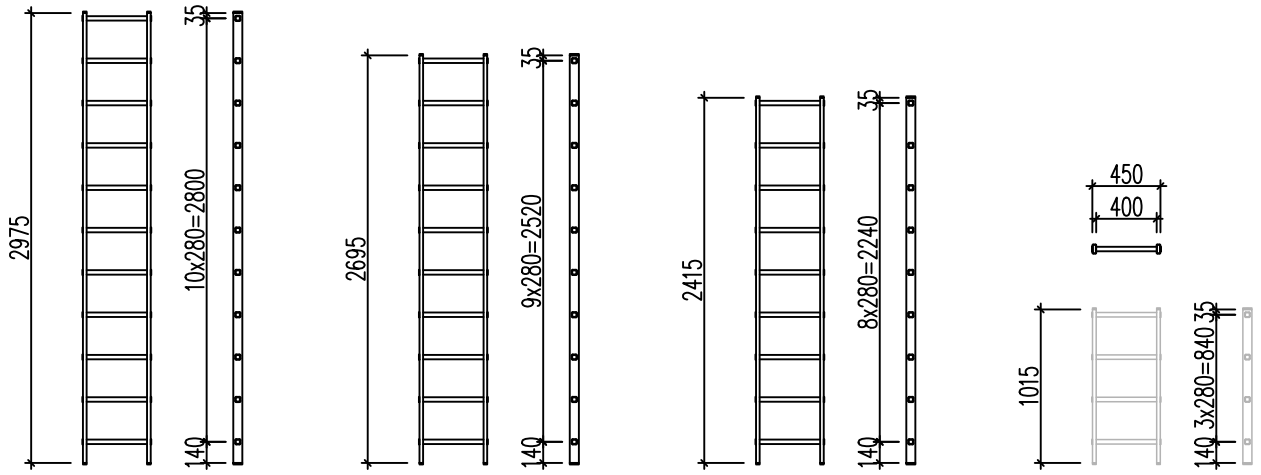

	Longeur [mm]	Echelon	Réf.	Poids [kg]
Echelle NOE LSS	2975	11	126760	7,8
	2695	10	126761	7,0
	2415	9	126762	6,3
	1015	4	126764	2,7

0

Rallonge d'échelle gauche

Réf. 126707
Poids 2,6 kg

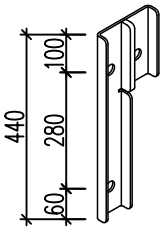

Rallonge d'échelleg droite

Réf. 126708
Poids 2,6 kg

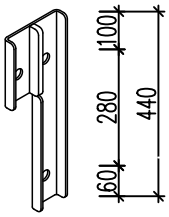

Besoin par joint d'échelle:

Nbre.	Réf.	Désignation
1	126707	Rallonge d'échelle gauche
1	126708	Rallonge d'échelle droite
2	670600	Entretoise Ø15 L=60 cm
4	680580	Ecrou Sprint

Entretoise Ø15 L=60 cm

Réf. 670600
Poids 0,82 kg

Ecrou-Sprint

Réf. 680580
Poids 0,69 kg

Rehausse déchelle NOEtop S

N° de pièce 550175
Poids 6,13 kg

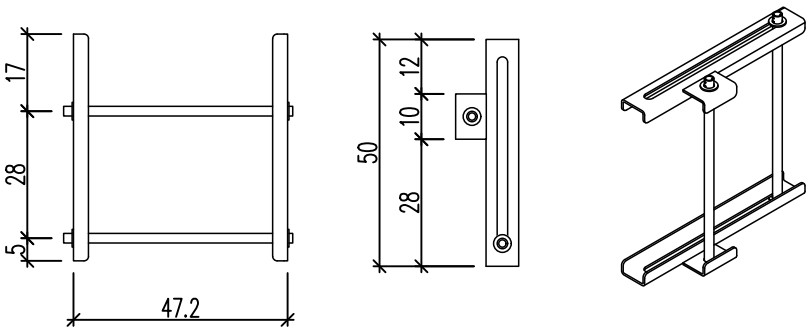

Stabilisateurs

Stabilisateurs pour hauteurs de coffrage jusqu'á 3310 mm

1 Etai tirant/poussant 2350-3900 mm
Réf. 408531 (1 U.)
alternative
Réf. 697027 (2100-3650 mm)
2 Etai tirant/poussant 1000-1200 mm
Réf. 697045 (1 U.)
alternative
Réf. 697026 (1000-1510 mm)
3 Plaque de pied
Réf. 697014 (1 U.)
4 Connecteur L-D16
Teil-Nr. 697010 (4 U.)
5 Goupille à ressort
Réf. 913304 (4 U.)
6 Raccord de stabilisateur
Réf. 697032 (1 U.)

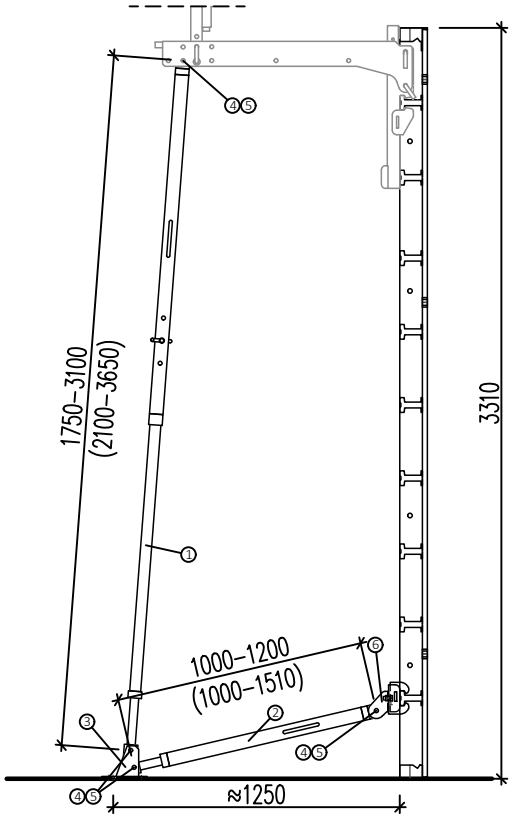

Plaque de pied vue en plan

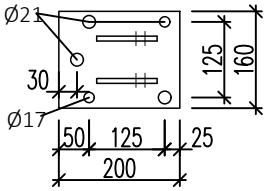

Stabilisateurs pour hauteurs de coffrage 2650-3975 mm

1 Etai tirant/poussant 2100-3650 mm
Réf. 697027 (1 U.)*
2 Etai tirant/poussant 1000-1510 mm
Réf. 697026 (1 U.)
3 Plaque de pied
Réf. 697014 (1 U.)
4 Connecteur L-D16
Réf. 697010 (4 U.)
5 Goupille á ressort
Réf. 913304 (4 U.)
6 Raccord de stabilisateur
Réf. 697032 (1 U.)

* Pour des hauteurs de coffrage supérieures à 3900 mm la passerelle doit être accrochée sur le 2.eme profilé oméga á partit du haut.
A partir d'une hauteur de coffrage de 3310 mm et comme alternative l'étai Ref. 697028 (2770-5000 mm) peut être utilisé.

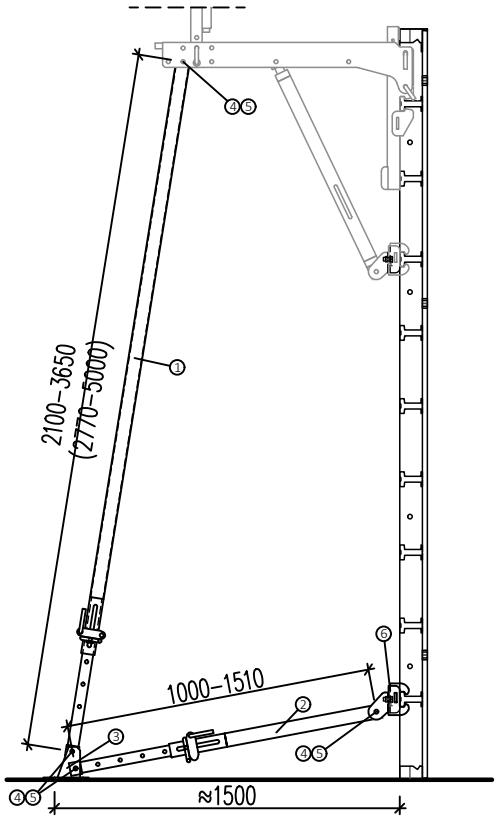

Pour les stabilisateurs sans Passerelles consulter le manuel de montage et d'utilisation NOEtop.

NOE-Schaltechnik
Georg Meyer-Keller GmbH + Co. KG
Kuntzestr. 72
73079 Süssen
Tel. +49 7162 13-1
info@noe.de
www.noe.eu

Belgique
NOE-Bekistingtechniek N.V.
Leuvensesteenweg 613
1930 Zaventem
info@noe.be
www.noe.eu

France
NOE-France
Depot Central
7 rue Maurice Bellonte
02100 Saint Quentin
info@noefrance.fr
www.noe.eu

Pays-Bas
NOE-Bekistingtechniek b.v
Postbus 25
4240 CA ARKEL
info@noe.nl
www.noe.eu

Autriche
NOE-Schaltechnik GmbH & Co KG
Trientlgasse 25
6020 Innsbruck
noe@noe-schaltechnik.at
www.noe.eu

Pologne
NOE-PL Sp. z.o.o.
ul. Jeziorki 84
02-863 Warszawa
noe@noe.pl
www.noe.pl

Suisse
NOE-Schaltechnik GmbH
Nordringstrasse 28
4702 Oensingen
info@noe.ch
www.noe.eu